РБ 7177-02

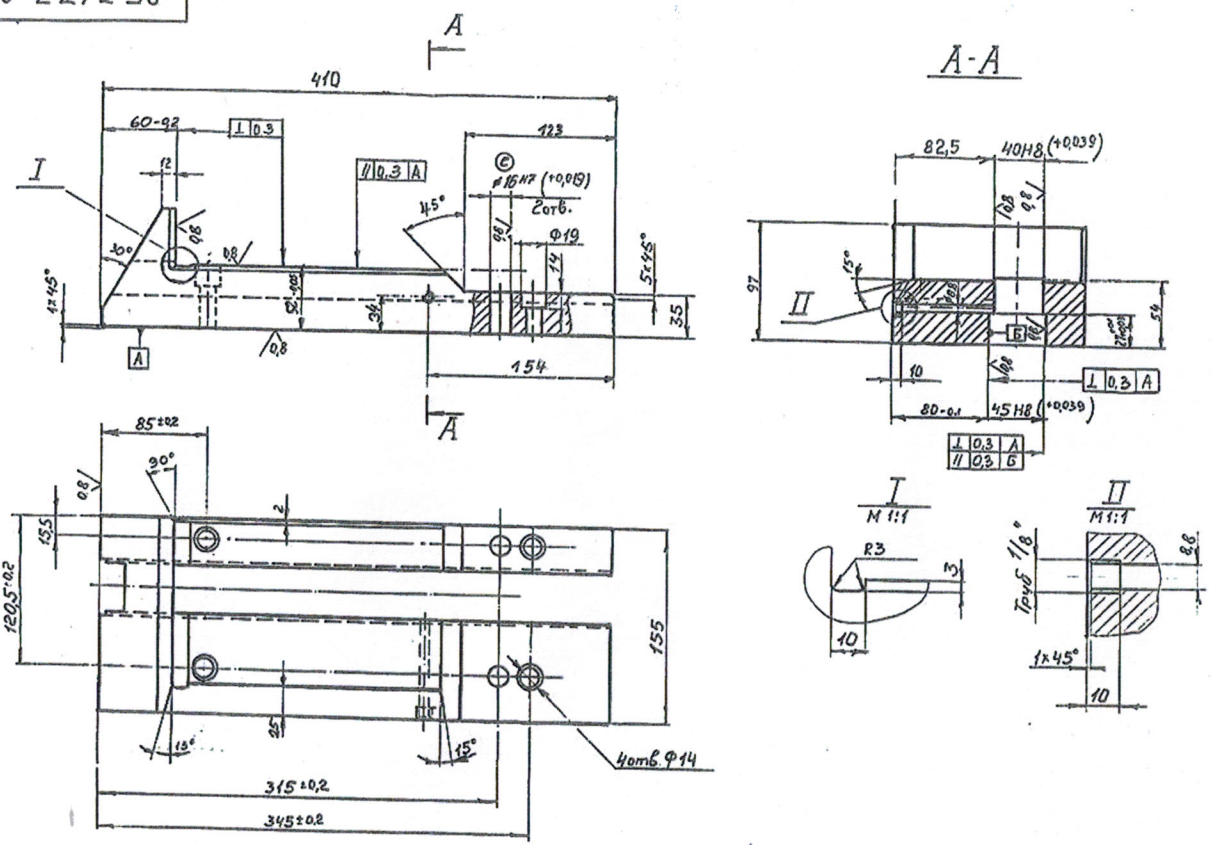

1. Термообработка-цементация HRC ≥ 54.
2. Отклонение свободных размеров отверстий по H14, валов по h14, остальных по $\pm\frac{IT14}{2}$.

Годен в производство
16 21.09.15
Подпись

Изм	Лист	№ докум	Подпись	Дата	РБ 7177-02			
Разраб.		Аудкова		21.02.04	ОАП. Станок „Вагнер" N3 (шестишпиндельный)	Литер	Масса	Масшт
Пров.					Плита опорная		15,4	1:2,5
Т.контр.						Лист	Листов	
Нач. бюро		Спиридонов			Сталь 20Х ГОСТ 4543-71			
Н.контр.								
Утв.								

Кольга

„WAGNER" 262619