РБ 7180-02А

3,2 √(√)

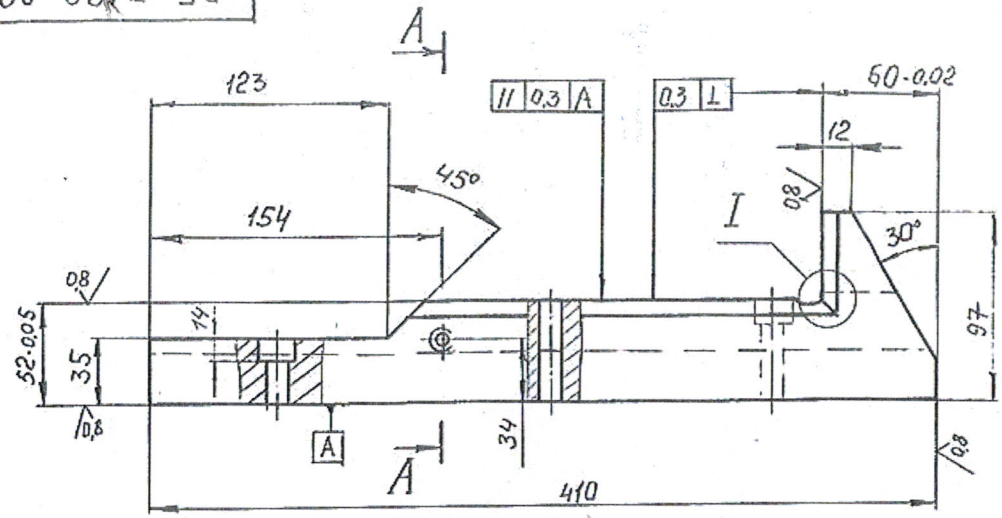

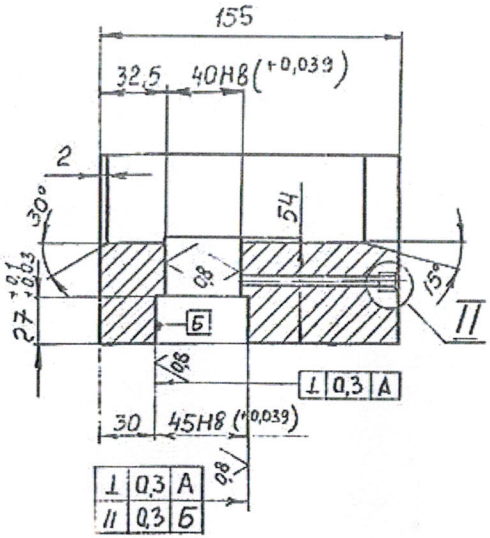

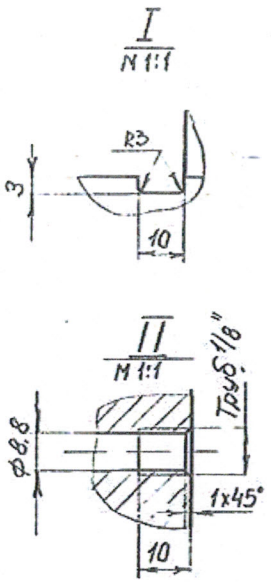

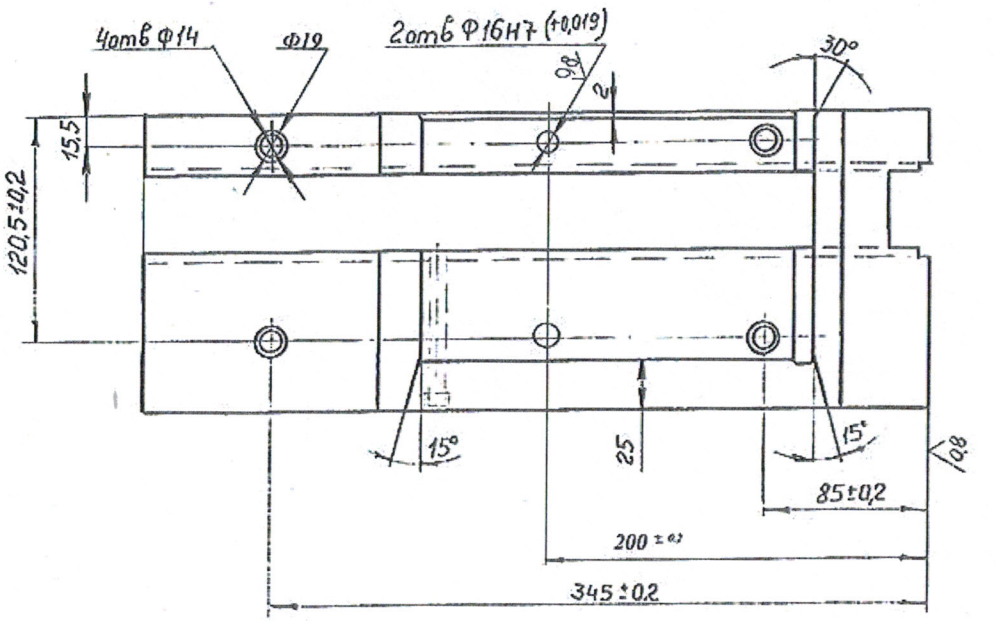

1. Термообработка - цементация HRC ≥ 54.
2. Отклонение свободных размеров отверстий по H14, валов по h14, остальных $\pm \frac{JT14}{2}$.

Годен в производстве
16 21.09.15г.

Изм	Кол.	№ докум	Подп	Дата	РБ 7180-02 А			
Разраб		Дудкова		9.03.04	ОАП. Станок „Вагнер" N1,2. (трехшпиндельный)	Литер.	Масса	Масшт.
Пров.					Плита опорная.		15,4	1:2,5
Т.контр						Лист	Листов	
Нач.бюро		Спиридонов			Сталь 20Х ГОСТ 4543-71			
Н.контр								
Утв.								

Калька