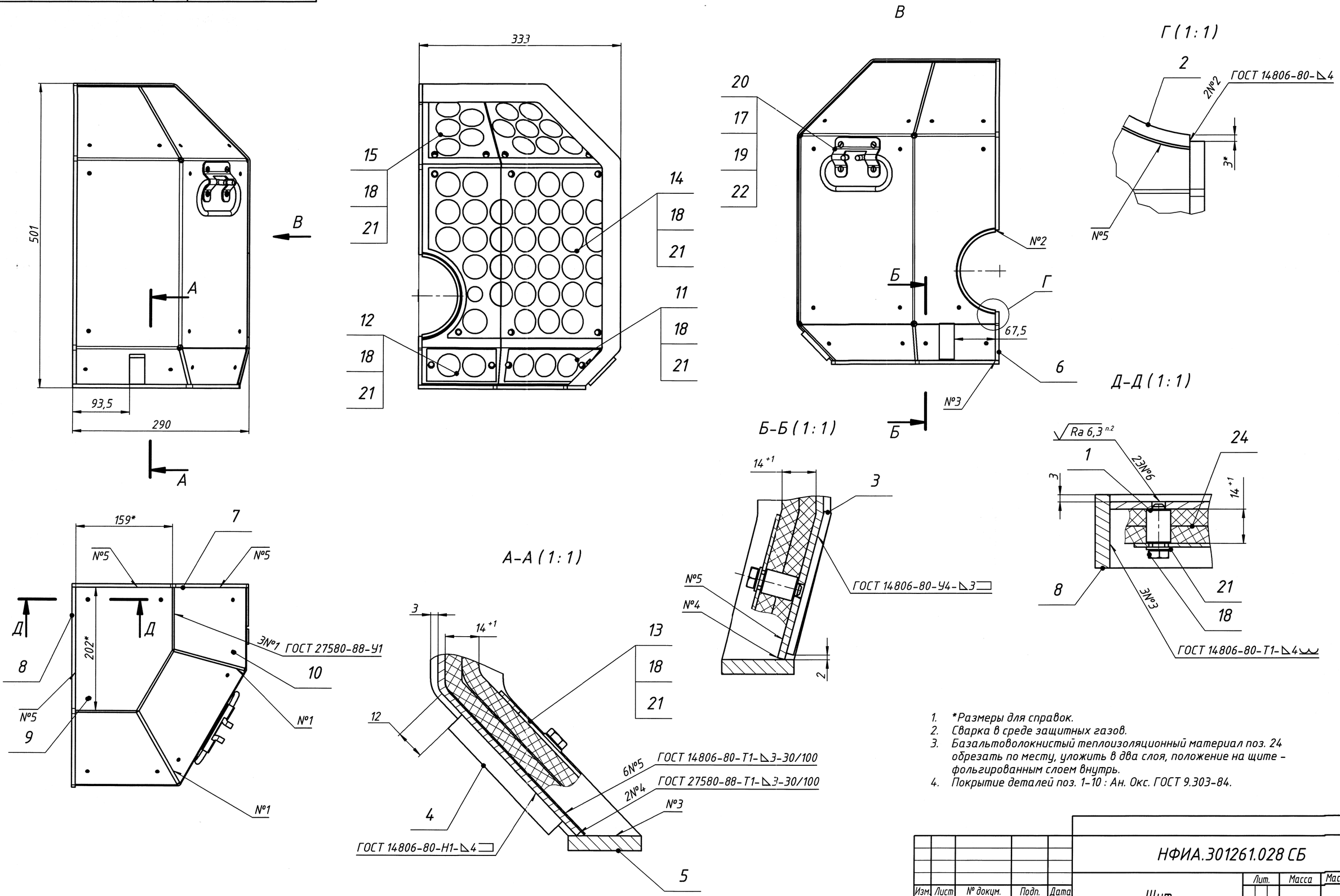

1. *Размеры для справок.
2. Сварка в среде защитных газов.
3. Базальтоволокнистый теплоизоляционный материал поз. 24 обрезать по месту, уложить в два слоя, положение на щите – фольгированным слоем внутрь.
4. Покрытие деталей поз. 1–10 : Ан. Окс. ГОСТ 9.303-84.

Изм.	Лист	№ докум.	Подп.	Дата	НФИА.301261.028 СБ			
Разраб.		Макаркин		29.04.16	Щит	Лит.	Масса	Масштаб
Пров.		Гареева		29.04.16			4,41	1:4
Т. контр.		Афанасьев		29.04.16	Сборочный чертеж	Лист	Листов	1
Нач.отд.								
Н. контр.		Чепелева		29.04.16				
Утв.		Никитин		29.04.16				

Перв. примен. | Справ. № | Подп. и дата | Инв. № дубл. | Взам. инв. № | Подп. и дата | Инв. № подл.

Копировал | Формат А2