2 штуки

√12,5 (√)

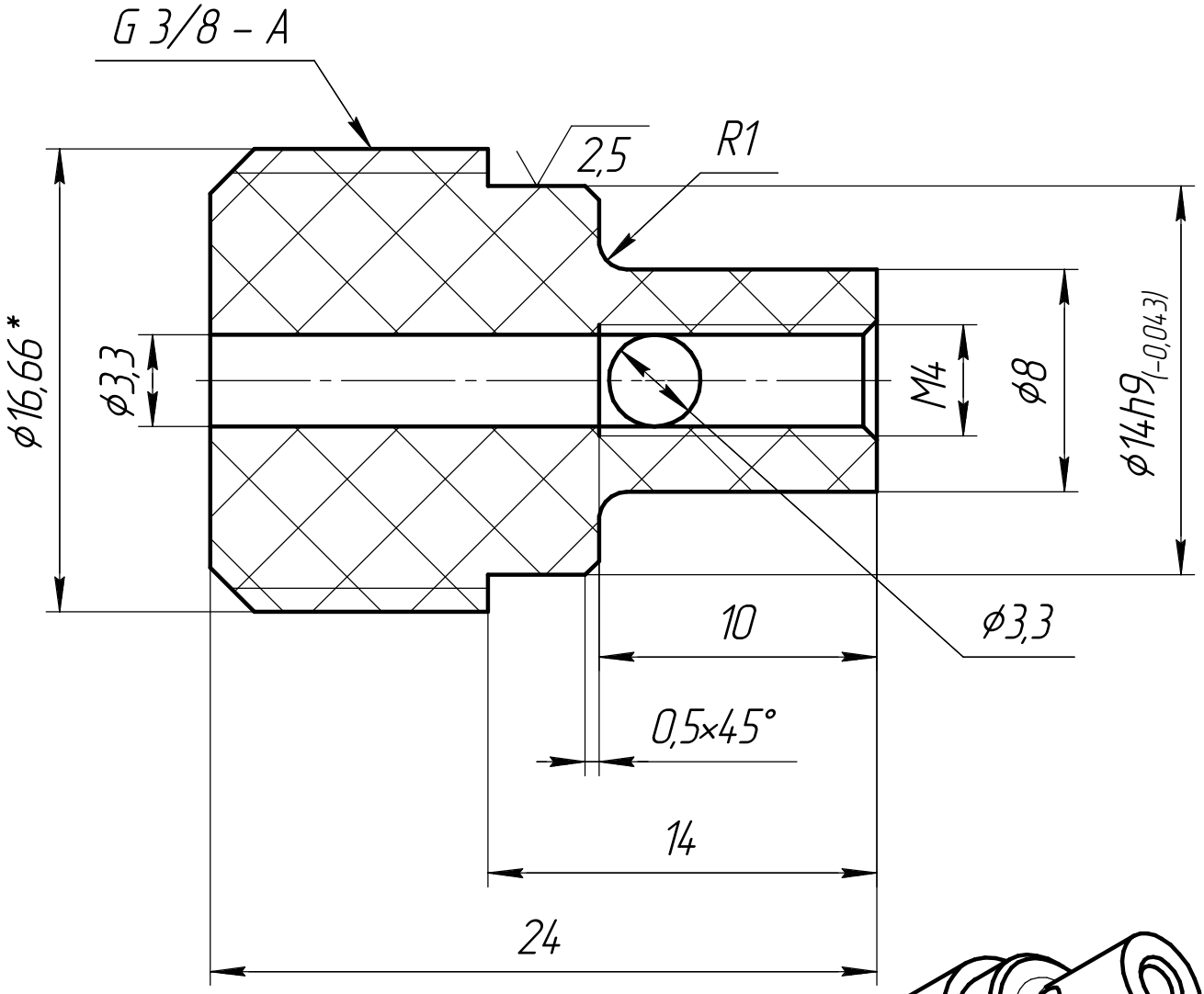

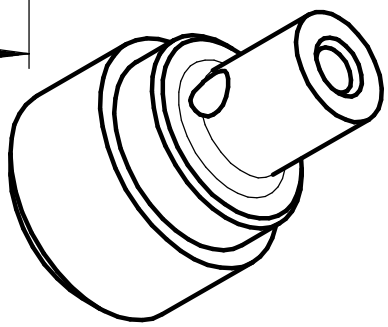

1 *Справочный размер.
2 Неуказанные предельные отклонения h14, H14, IT14/2.

Изм.	Лист	№ докум.	Подп.	Дата
Разраб.		Бизяев		
Пров.				
Т.контр.				
Н.контр.				
Утв.				

2 штуки

Втулка 38

Лит.	Масса	Масштаб
	0	4:1
Лист	Листов 1	

Капролон черный пруток 20 мм

ООО "Кинемак"
(926)545-81-67 Александр

Перв. примен. | Справ. № | Подп. и дата | Инв. № дубл. | Взам. инв. № | Подп. и дата | Инв. № подл.

Копировал | Формат А4