1 штука

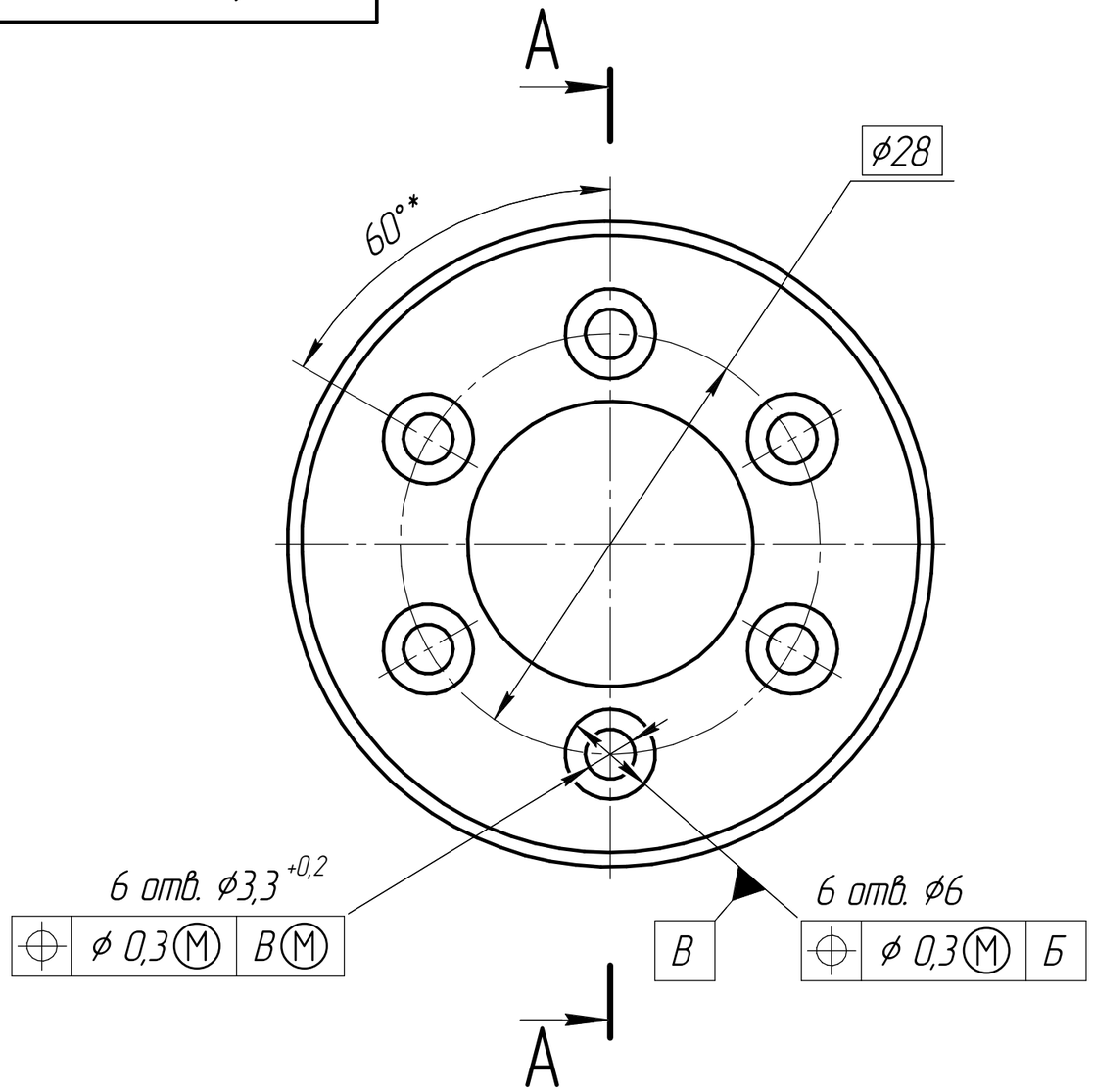

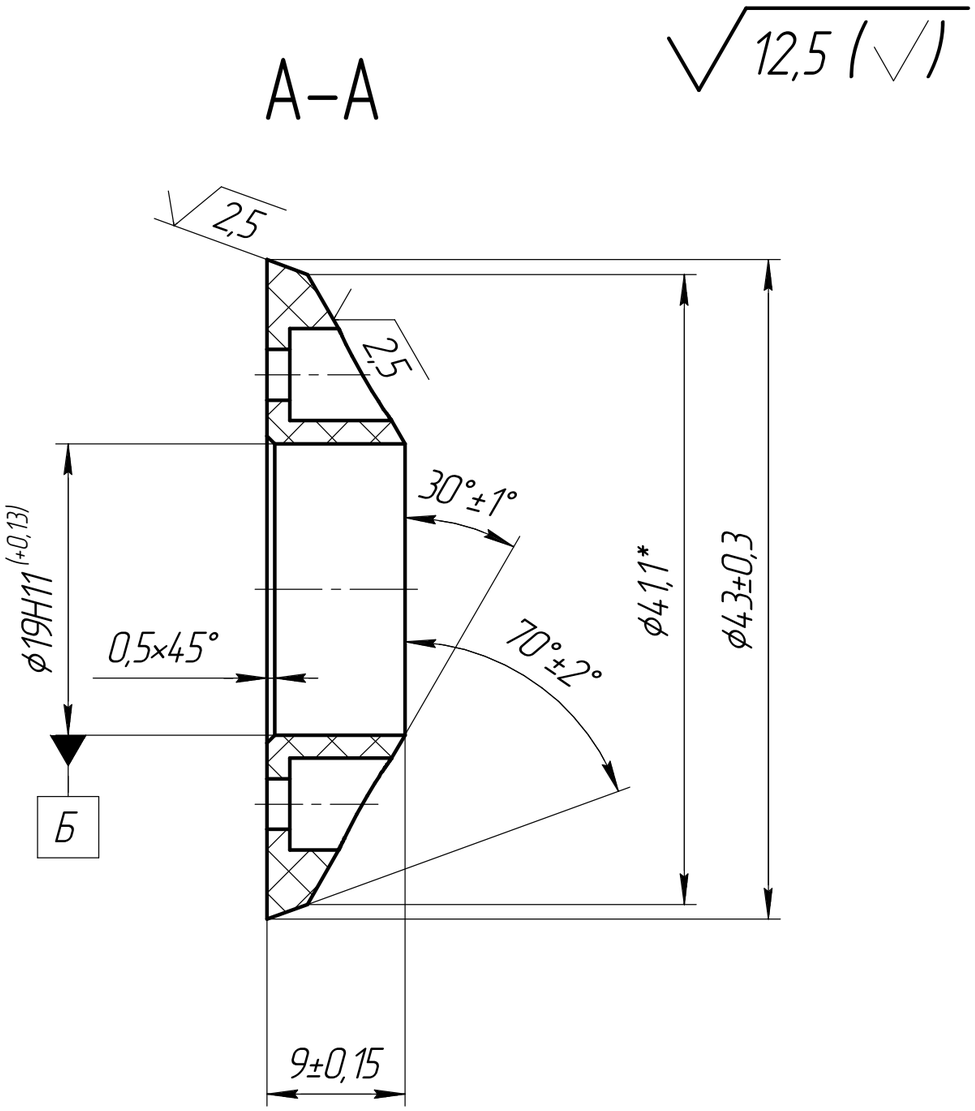

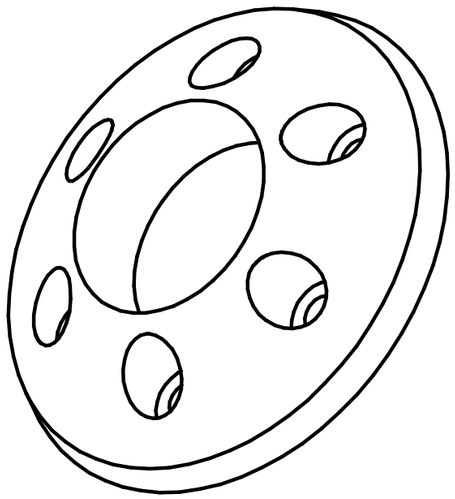

1 *Справочные размеры.
2 Неуказанные предельные отклонения h14, H14, IT14/2.

Изм.	Лист	№ докум.	Подп.	Дата	1 штука		
Разраб.		Бизяев			Конус 1	Лит.	Масса: 0,01 / Масштаб: 2,5:1
Пров.						Лист	Листов 1
Т.контр.					Капролон черный пруток 60 мм	ООО "Кинемак" (926)545-81-67 Александр	
Н.контр.							
Утв.							

Перв. примен. | Справ. № | Подп. и дата | Инв. № дубл. | Взам. инв. № | Подп. и дата | Инв. № подл.

Копировал | Формат А3