2 штуки

√12,5 (√)

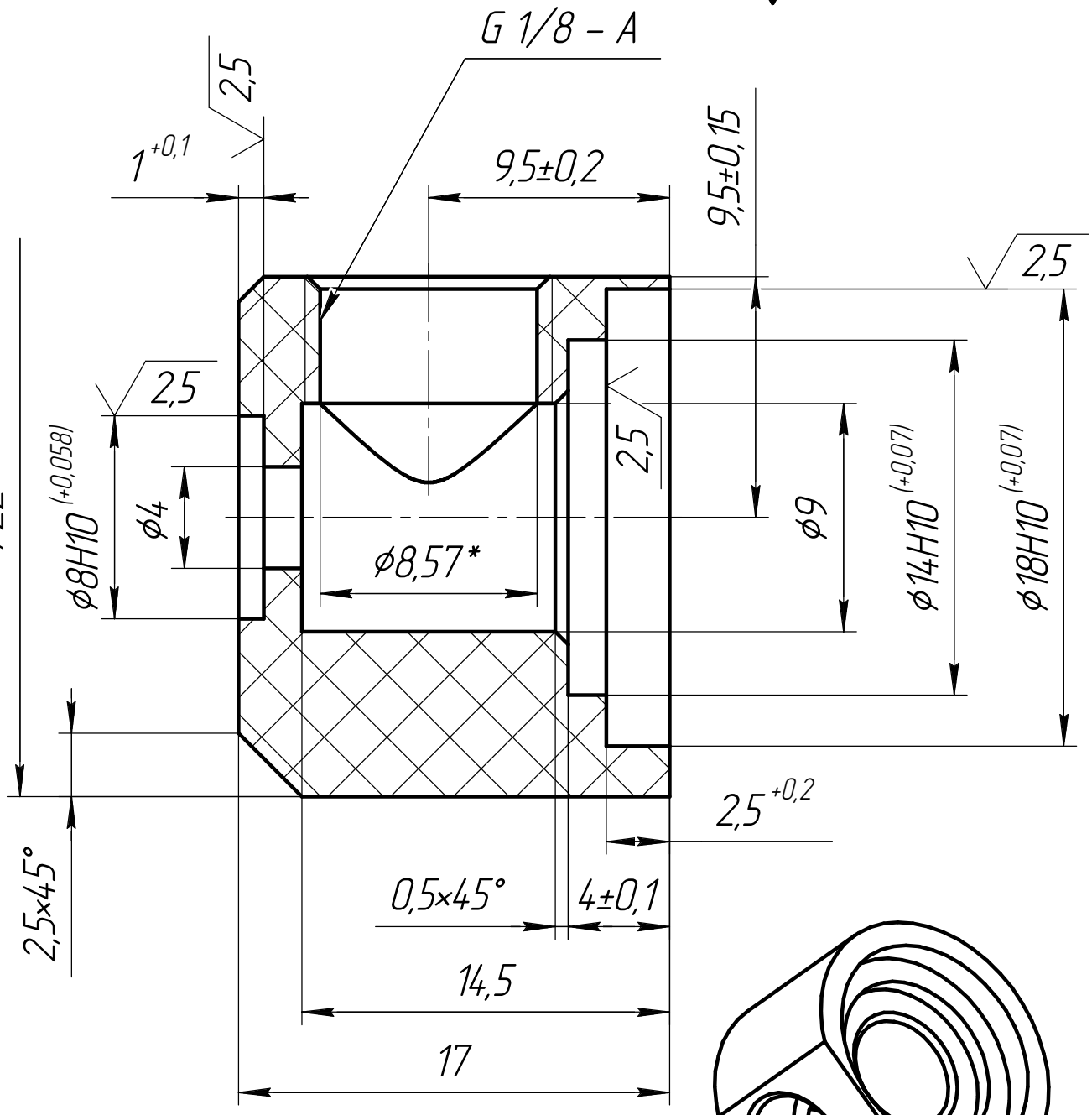

1 *Справочный размер.
2 Неуказанные предельные отклонения h14, H14, IT14/2.

2 штуки

Изм.	Лист	№ докум.	Подп.	Дата	Колпачок 18	Лит.	Масса	Масштаб
Разраб.		Бизяев					0	4:1
Пров.						Лист	Листов 1	
Т.контр.								
Н.контр.					Капролон черный пруток 25мм	ООО "Кинемак" (926)545-81-67 Александр		
Утв.								

Перв. примен. | Справ. № | Подп. и дата | Инв. № дубл. | Взам. инв. № | Подп. и дата | Инв. № подл.

Копировал | Формат А4