Ra3,2

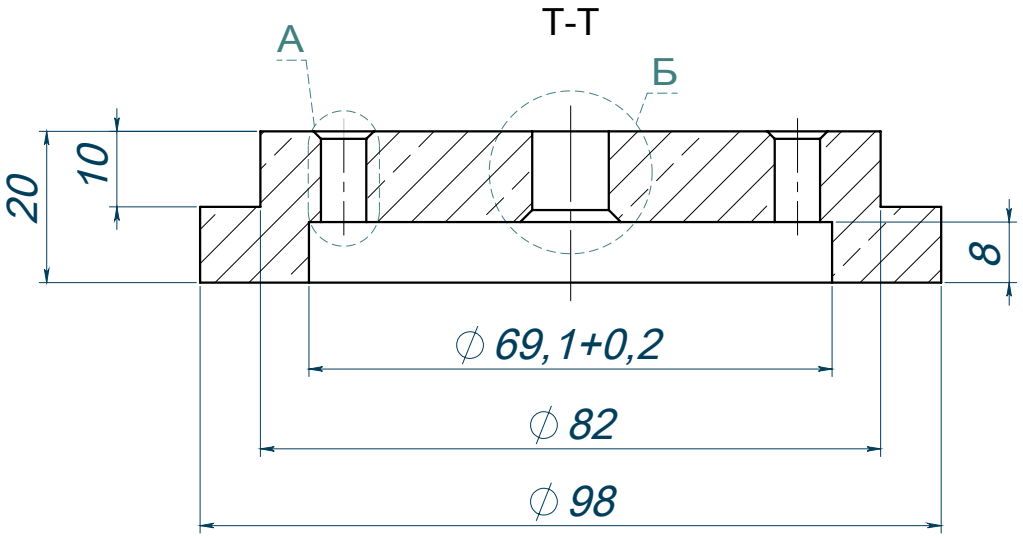

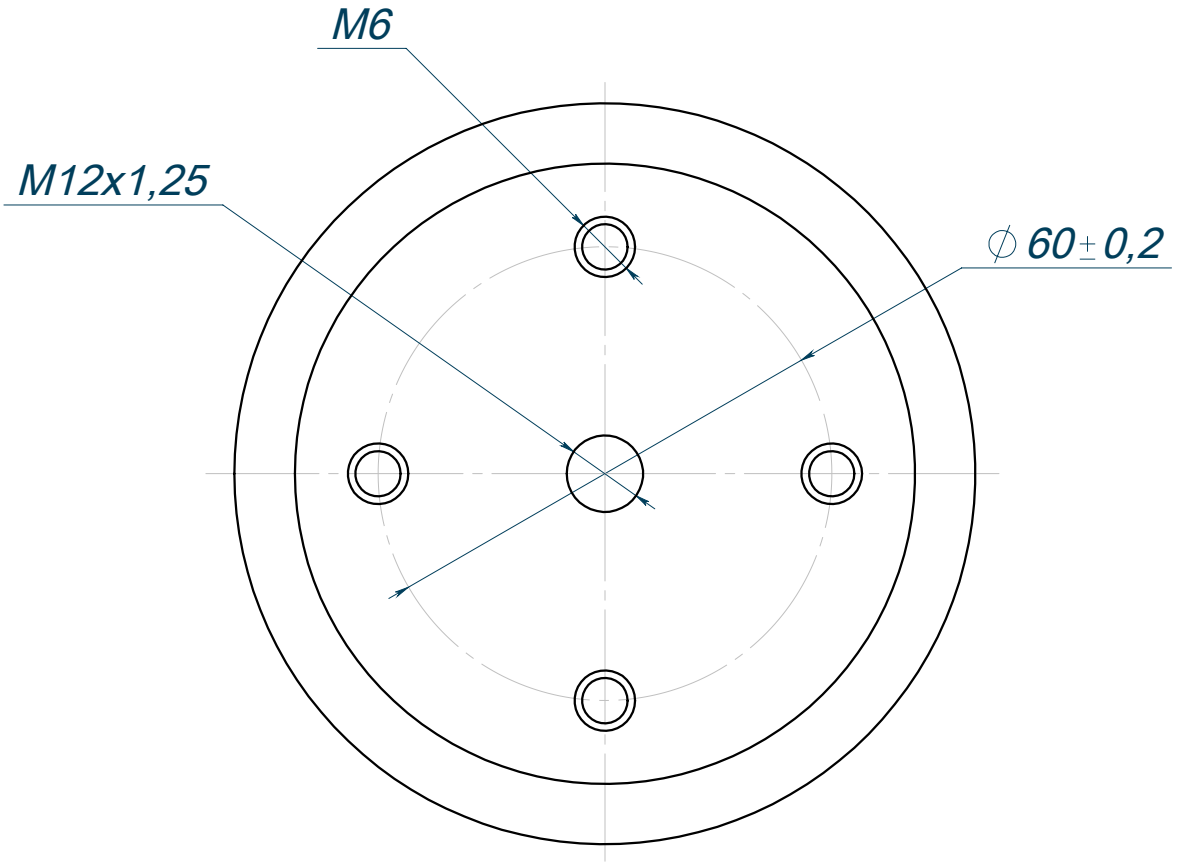

1. **Неуказанные предельные отклонения: H14, h14, ±IT14/2.**
2. **Острые кромки притупить не более R 0,5мм.**

Деталь	LF_0204.00.00.03

Изм	Лист	№ докум.	Подп.	Дата		Лит.	Масса	Масштаб
Разраб.		Бондарь Д.		20.07.2016	Закладная плашка		0.8	1:1
Пров.		Иконников Д.					Лист 1	Листов 1
Т. контр.		Горбунов А.						
Гл. диз.		Аввакумов А.			Круг ∅ 100 AISI 304	T[ART]UFO		
Утв.		Баров Ю.						

Перв. примен. | Справ. № | Подп. и дата | Инв. № дубл. | Взам. инв. № | Подп. и дата | Инв. № подл.

Копировал | Формат А3