267.043

Rz80

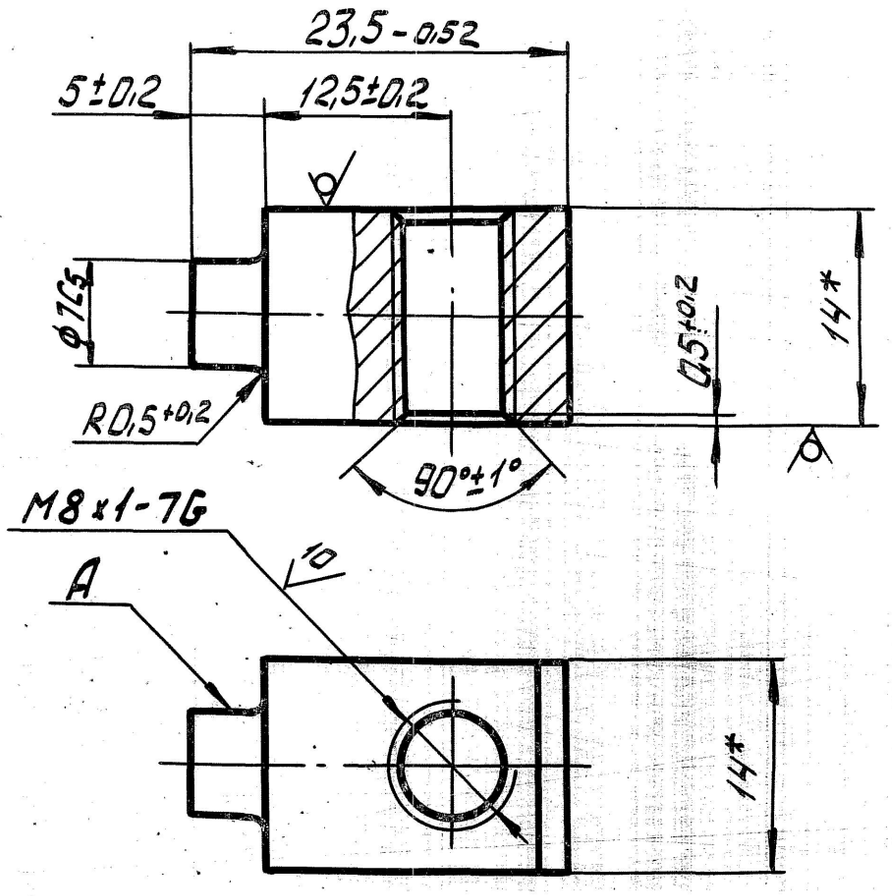

1. Отклонение от симметричности выступа А относительно квадрата не более 0,2 мм
2.* Размеры для справок
~~3. Поверхность покрытия - 0,052 дм2~~
(10) 3. Покрытие: Ц15.хр.желтое.

267.043			
Шип	Лит. Б	Масса 0,0278	Масштаб 2:1
	Лист	Листов 1	
(9) Квадрат 14-h12 ГОСТ 8559-75 / 20-6-Н ГОСТ 1051-73			

Формат 11