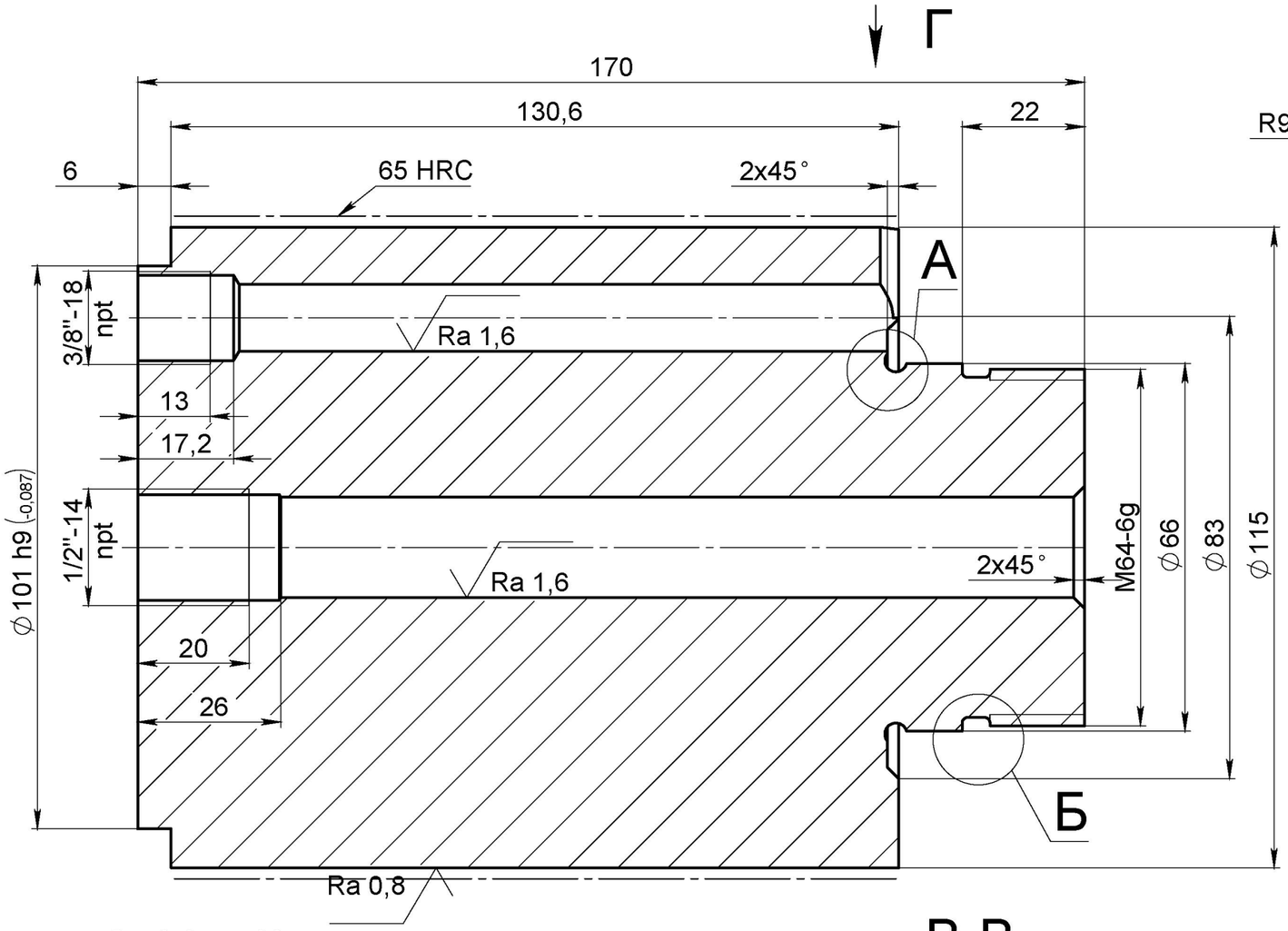

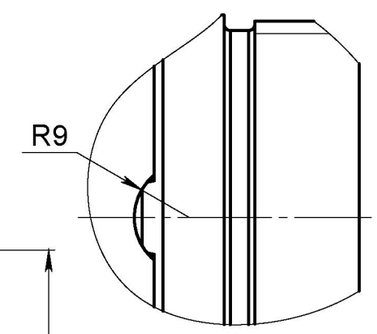

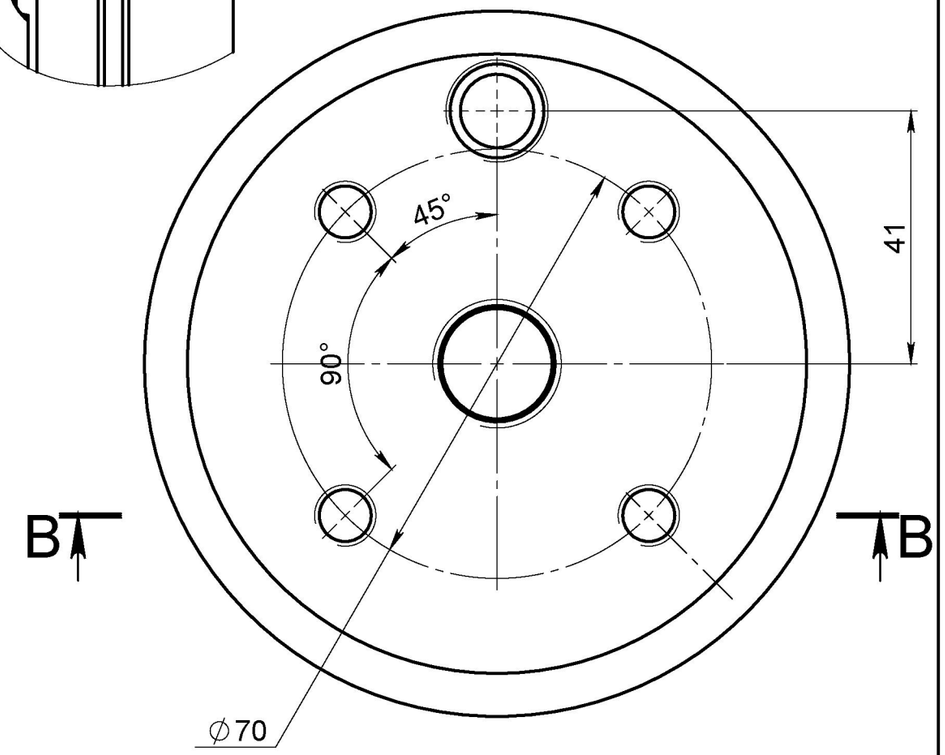

Ra 3,2

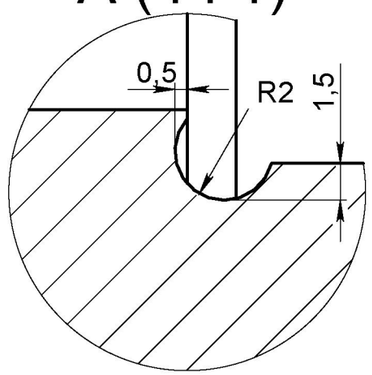

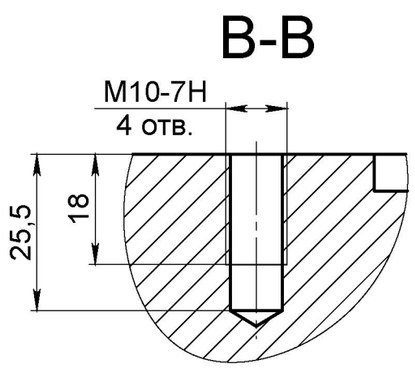

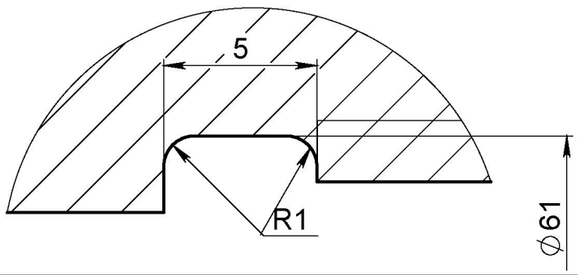

1. Твердость тела 241...253 НВ.
2. Острые кромки притупить фаской 0,3х45°. Зачистить заусенцы.
3. Неуказанные предельные отклонения размеров: отверстий - Н14, валов - h14, остальных - ±IT14/2.

02.07.00.005			
Шток цилиндра	Лит.	Масса	Масштаб
		11.24	1:1
	Лист	Листов 1	
Сталь 45Г ГОСТ 4543-71			

Формат А3

Перв. примен. | Справ. № | Подпись и дата | Инв. № дубл. | Взам. инв. № | Подпись и дата | Инв. № подл.