JM.005.01.01.07

Ra 6,3

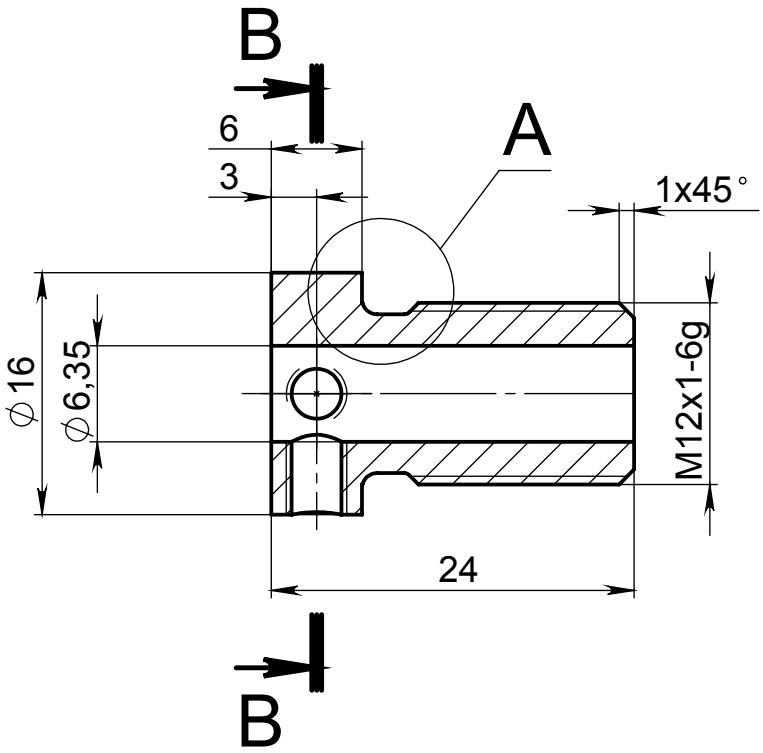

A (5 : 1)

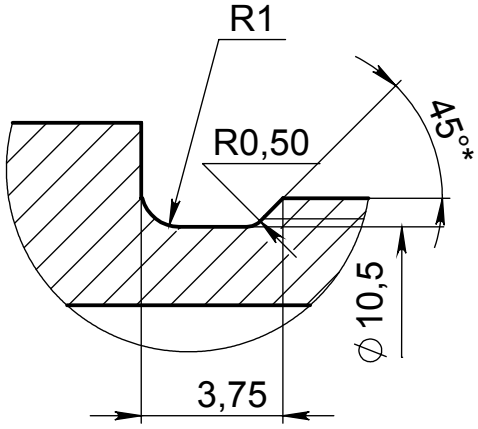

B-B

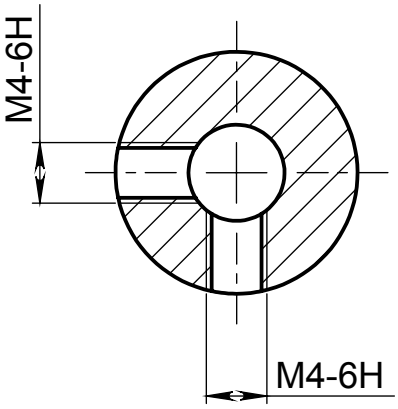

1. *Размеры обеспечить инструментом;
2. Неуказанные предельные отклонения размеров: охватывающих H13, охватываемых h13, прочих $\pm\frac{IT13}{2}$;
3. Неуказанные радиусы скругления кромок и внутренних углов R0,4max;
4. Покрытие Ц9; размеры после покрытия;
5. HRC 34...41.

Изм.	Лист	№ докум.	Подп.	Дата	JM.005.01.01.07		
Разраб.					Винт ШТ	Лит.	Масса: 0.02 / Масштаб: 2:1
Пров.						Лист 1	Листов 1
Т. контр.							
Н. контр.					Сталь 30ХГСА ГОСТ 4543-71	Joymechanix	
Утв.							

Перв. примен. | Справ. № | Подп. и дата | Инв. № дубл. | Взам. инв. № | Подп. и дата | Инв. № подл.

Копировал | Формат А4