JM 002.01.03.24

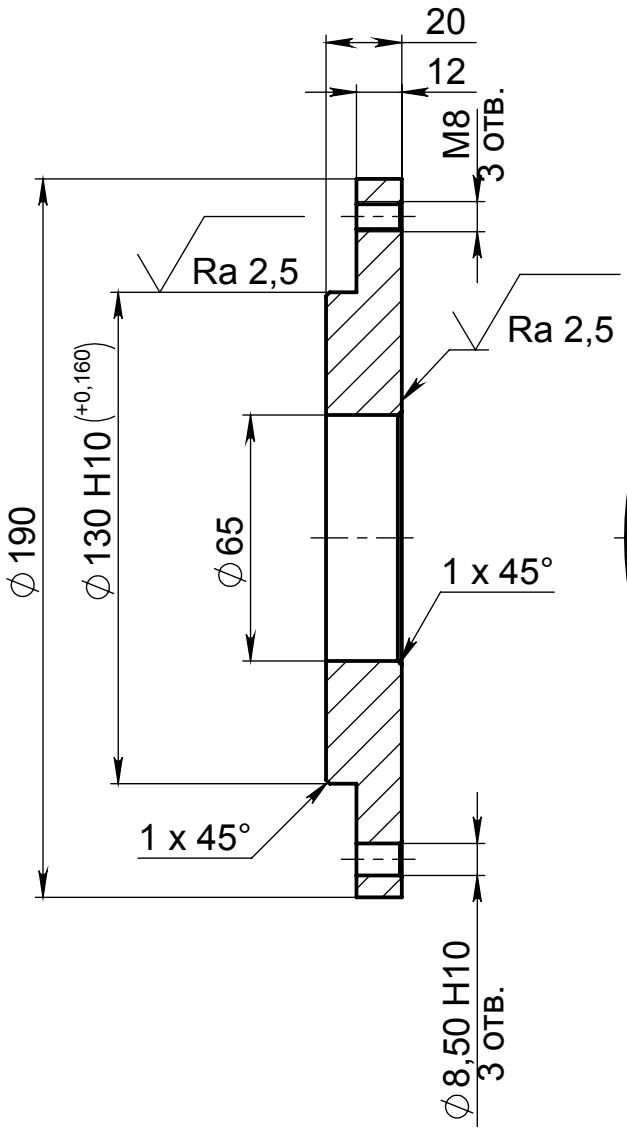

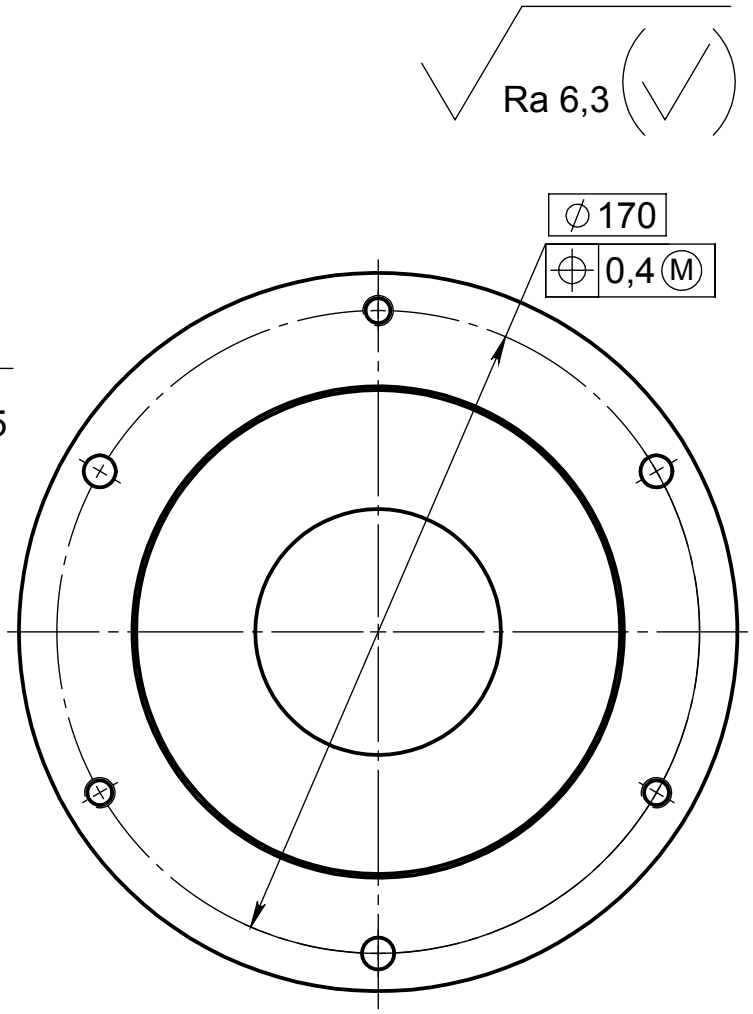

1. Неуказанные предельные отклонения размеров: охватывающих H13, охватываемых h13, прочих $\pm\frac{IT13}{2}$;
2. Неуказанные радиусы скругления кромок и внутренних углов R0,4max;
3. Неуказанные фаски 0,5x45°;
4. Покрытие Ц9.

Изм.	Лист	№ докум.	Подп.	Дата
Разраб.				
Пров.				
Т. контр.				
Н. контр.				
Утв.				

JM 002.01.03.24

Основание

Лит.	Масса	Масштаб
	2.95	1:2
Лист 1	Листов 1	

Сталь 20 ГОСТ 1050-2013

JoyMechanix

Перв. примен. | Справ. № | Подп. и дата | Инв. № дубл. | Взам. инв. № | Подп. и дата | Инв. № подл.

Копировал | Формат А4