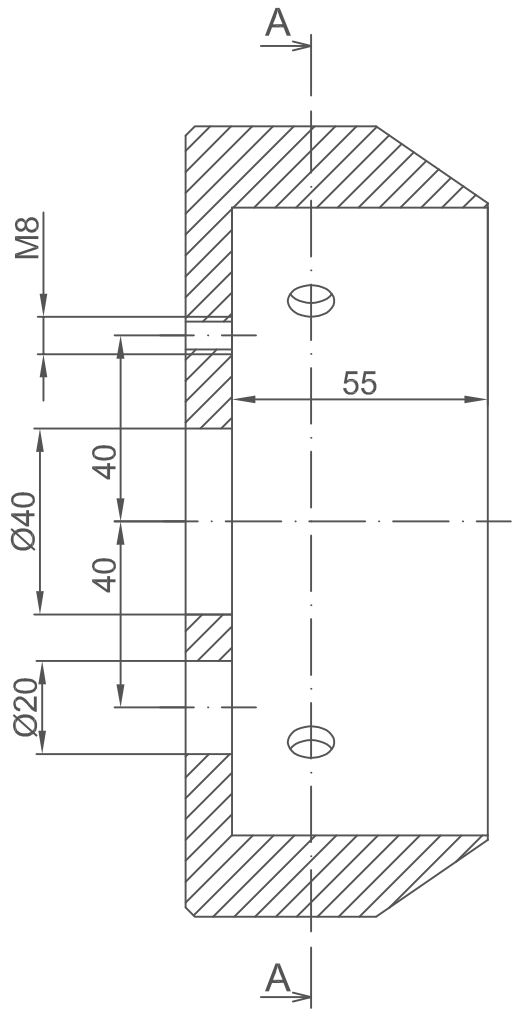
A
M8
55
40
Ø40
40
Ø20
A

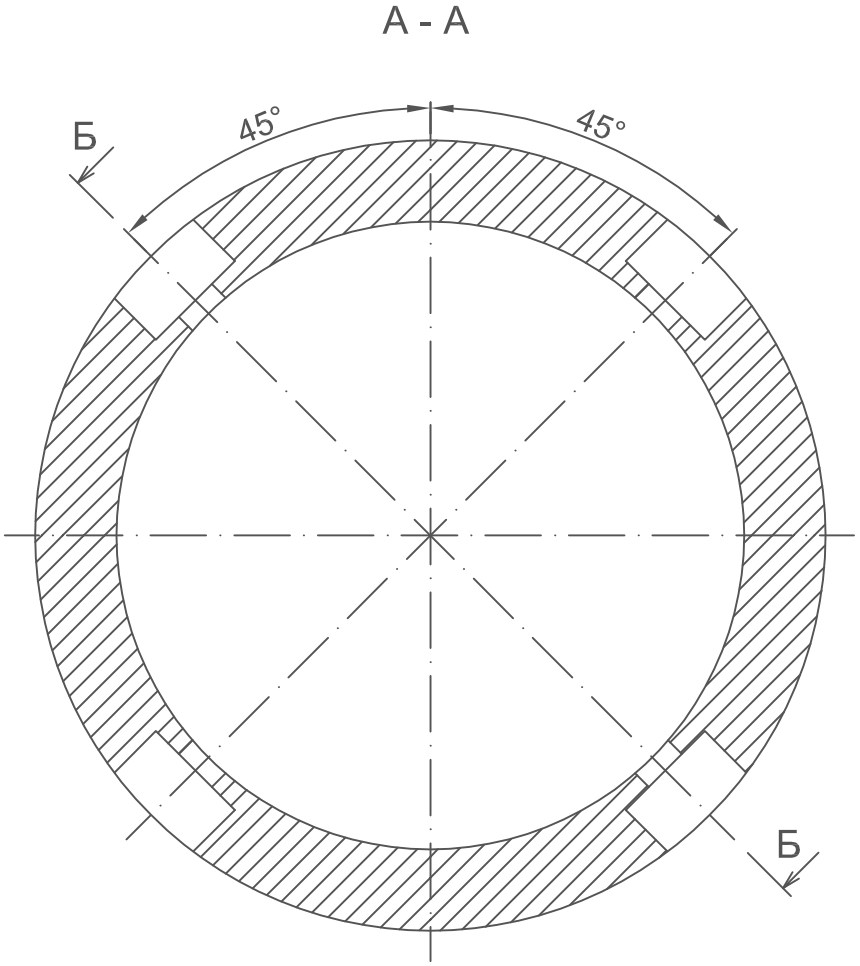
A - A
Б
45°
45°
Б

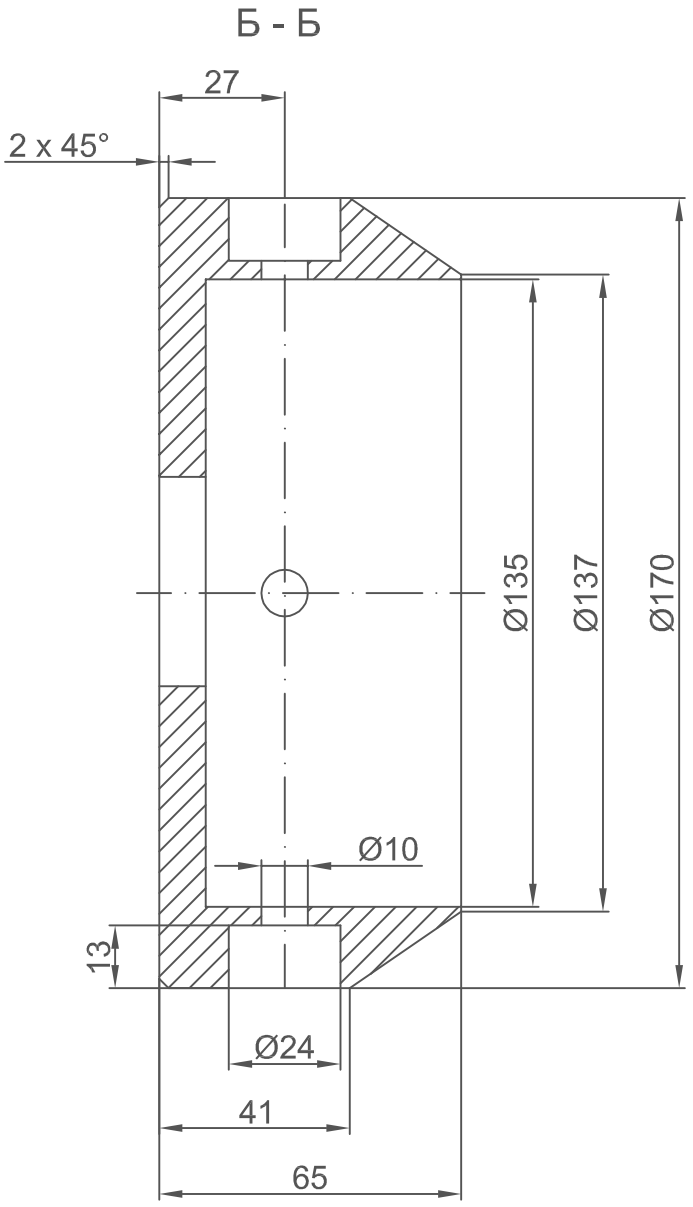
Б - Б
27
2 x 45°
Ø135
Ø137
Ø170
Ø10
13
Ø24
41
65