ТИП 2

Закладная деталь Зg1

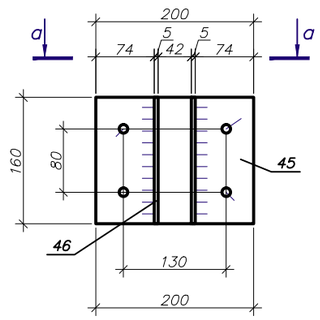

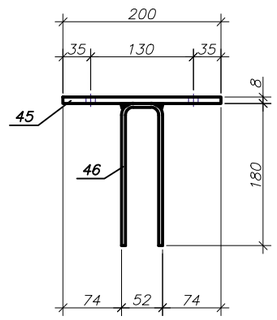

СПЕЦИФИКАЦИЯ Зg1

Марка элемента	? детали	Кол–во шт.		Сечение	Длина, мм	Вес, кг			Марка стали	Примечание
		т	н			Одной детали	Всех шт.	Эле–мен–та		
Зg1	45	1		t8x160	200	2.01	2.01	4.52	С245	
	46	1		t5x160	392	2.46	2.46		С245	
	Вес сварных швов				1%		0.05			

ВЫБОРКА МЕТАЛЛА Зg1

Профиль	Вес (кг)	Марка стали	Примечание
t 5	2.46	С245	
t 8	2.01	С245	
На сварные швы:	0.05		
Итого:	4.52		

Изм.	Кол. уч.	Лист	? док.	Подп.	Дата	06/15–КМ.КМД
						КОМПЛЕКС С АПАРТАМЕНТАМИ
ГИП		Чебуханов				КОРПУС 1,2,3,4,5 — Стадия: Р; Лист: 64; Листов:
Выполнил		Иванов				Закладная деталь Зg1

Формат А4

Поз. 45 (М 1:5)
t8x160x200 С245

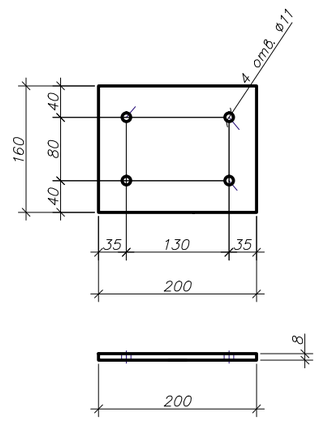

СПЕЦИФИКАЦИЯ

? детали	Кол–во, шт.	Сечение	Длина, мм	Вес, кг		Марка стали	Примечание
				Одной детали	Всех, шт.		
45	1	t 8x160	200	2.01	2.01	С245	ГОСТ103–2006
Итого: 2.01							

Лист 65

Изм. Кол. уч. Лист ? док. Подп. Дата

Формат А4

Поз. 46 (М 1:5)
t5x160x392 С245

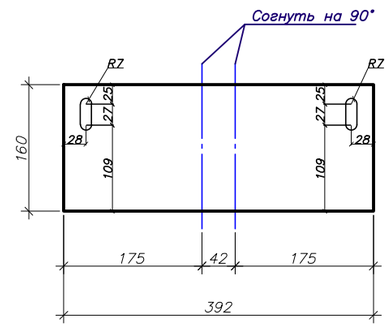

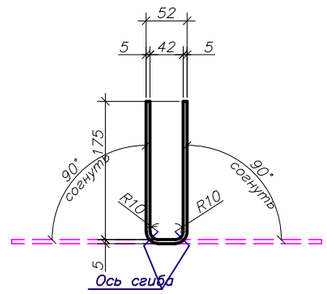

СПЕЦИФИКАЦИЯ

? детали	Кол–во, шт.	Сечение	Длина, мм	Вес, кг		Марка стали	Примечание
				Одной детали	Всех, шт.		
46	1	t 5x160	392	2.46	2.46	С245	ГОСТ103–2006
Итого: 2.46							

Лист 66

Изм. Кол. уч. Лист ? док. Подп. Дата

Формат А4