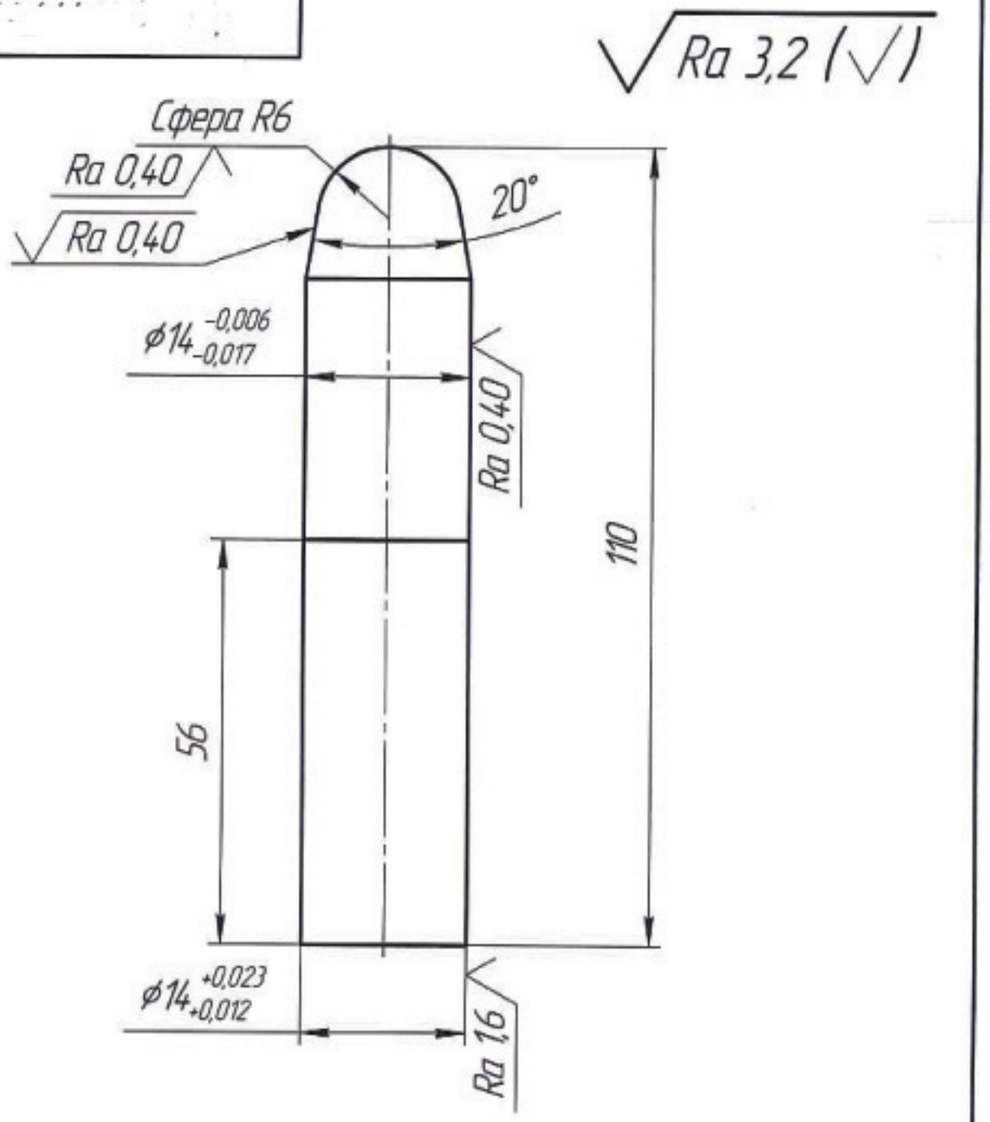

1 47,5...51,5 HRCэ
2 Неуказанные предельные отклонения: h14; ±IT14/2.

					287.001		
Изм	Лист	№ докум.	Подп.	Дата	Палец	Лит. / Масса / Масштаб 2:1	
Разраб.						Лист / Листов 1	
Пров.							
Т.контр.							
Н.контр.					Сталь 40Х		
Утв.							

Перв. примен. | Справ. № | Подп. и дата | Инв. № дубл. | Взам. инв. № | Подп. и дата | Инв. № подл.

Копировал | Формат А4