000 СБ

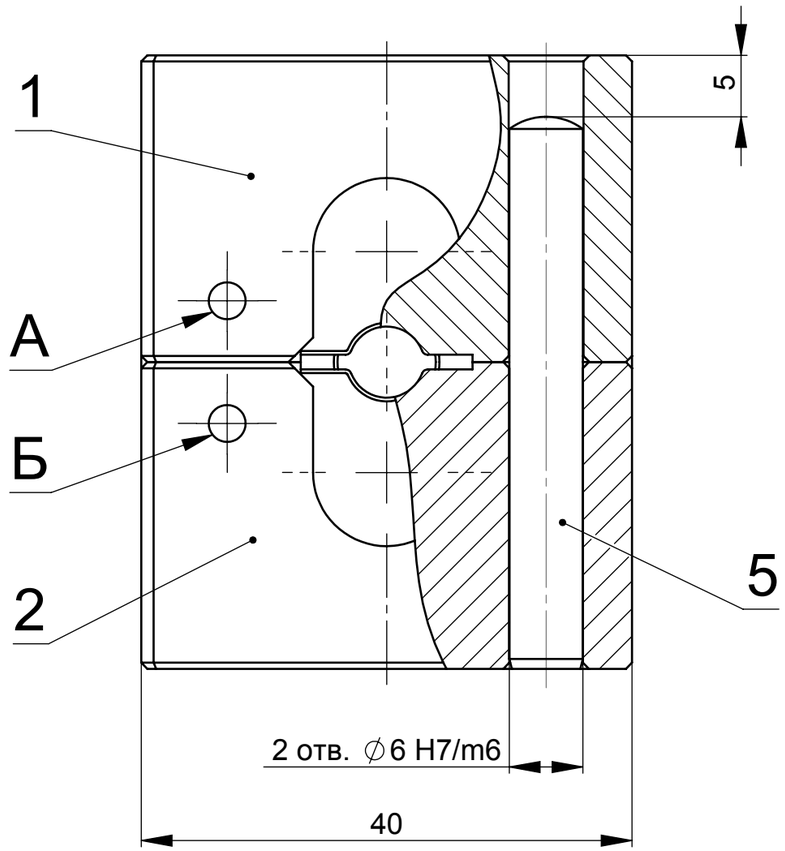

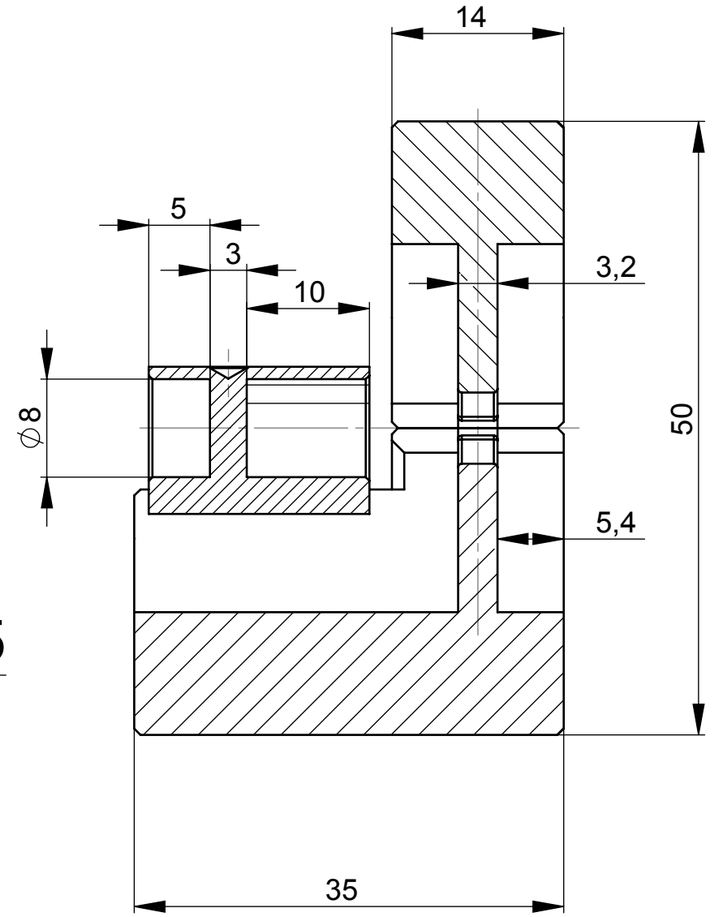

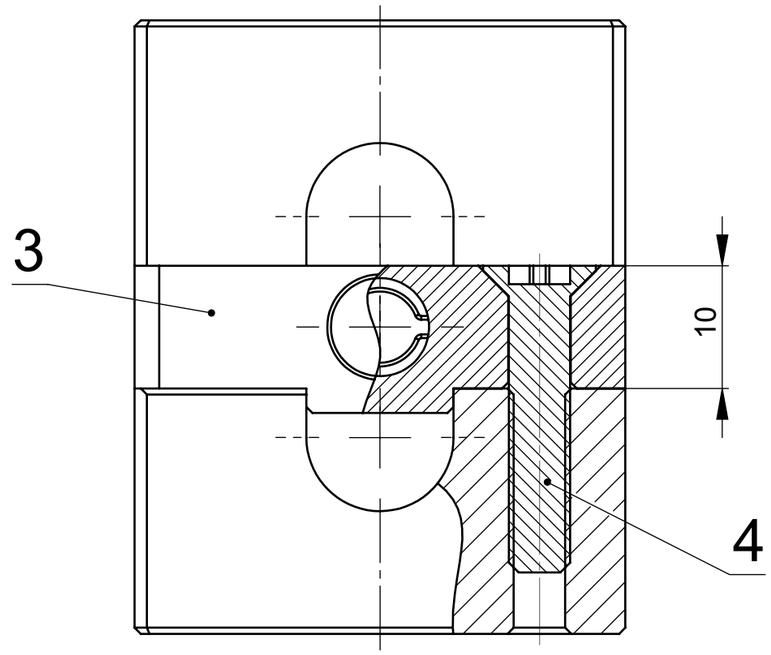

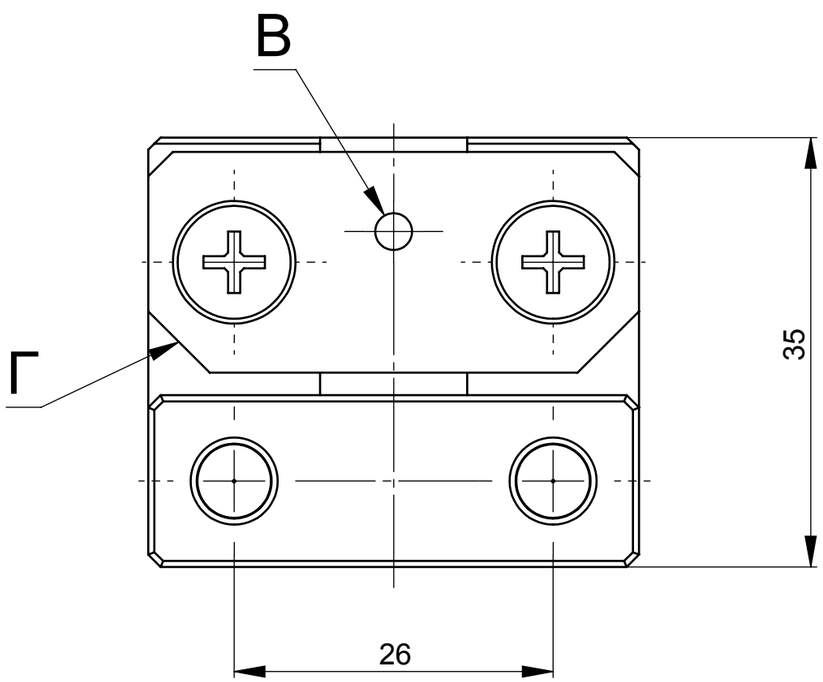

1. Размеры для справок.
2. Планка поз. 3 устанавливается в два положения; каждое под своё изделие. Контроль по положению метки "В" и фаскам "Г".
3. При работе метки "А" и "Б" должны быть с одной стороны.
4. На верхние части штифтов поз. 5 и на контактные рабочие поверхности (при использовании) нанести тонкий слой смазки "Литол-24" ГОСТ 21150-87.
5. Остальные ТТ - по ОСТ 4 Г0.070.015.

					000 СБ		
Изм	Лист	№ докум.	Подпись	Дата	Корпус Сборочный чертёж	Лит.	Масса: 0,35 / Масштаб: 2:1
Разраб.		.				Лист	Листов 1
Пров.		.					
Т.контр.		.					
Н.контр.		.				.	
Утв.		.					

Перв. примен. 000

Справ. №

Подпись и дата

Инв. № дубл.

Взам. инв. №

Подпись и дата

Инв. № подл.

Формат А3