АЛФН.731100.002

АЛФН.731100.002 – изображено
АЛФН.731100.002-01 – зеркальное отражение

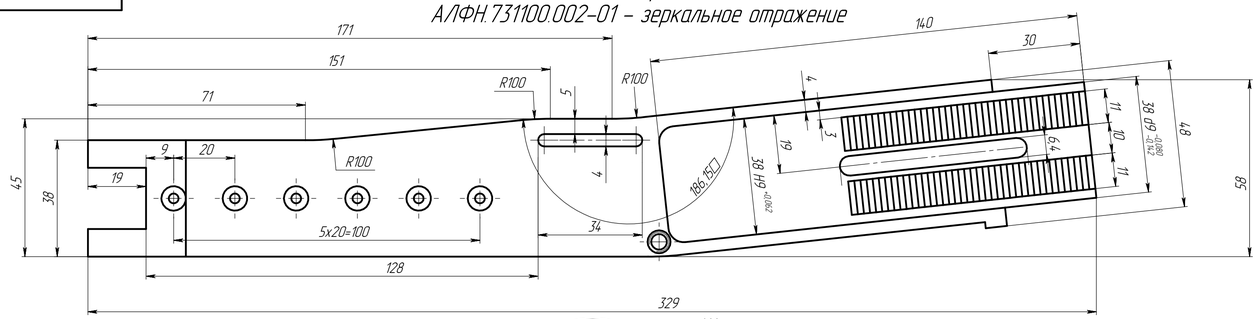

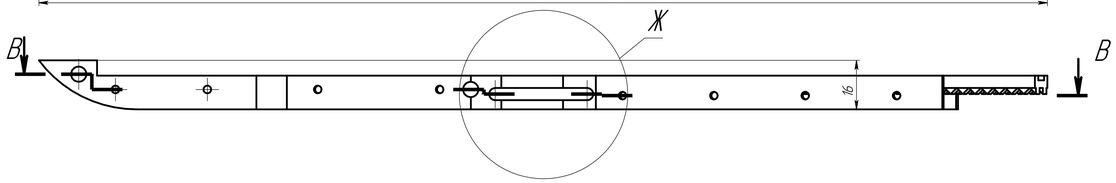

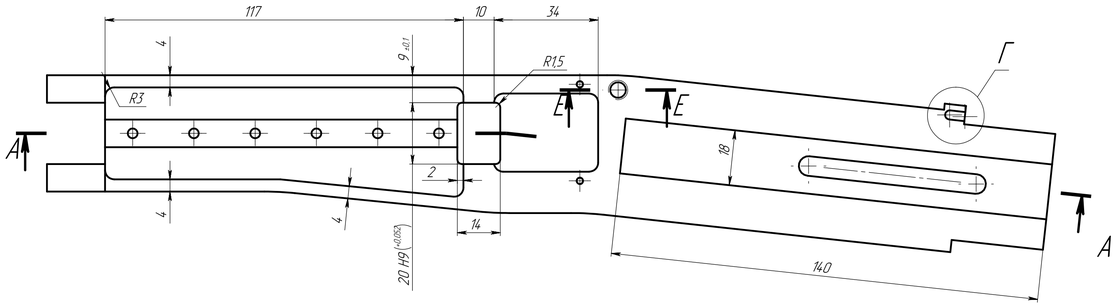

В–В (2 : 1)

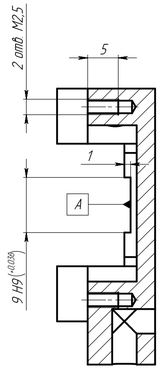

Д–Д (2 : 1)

Ra 3,2

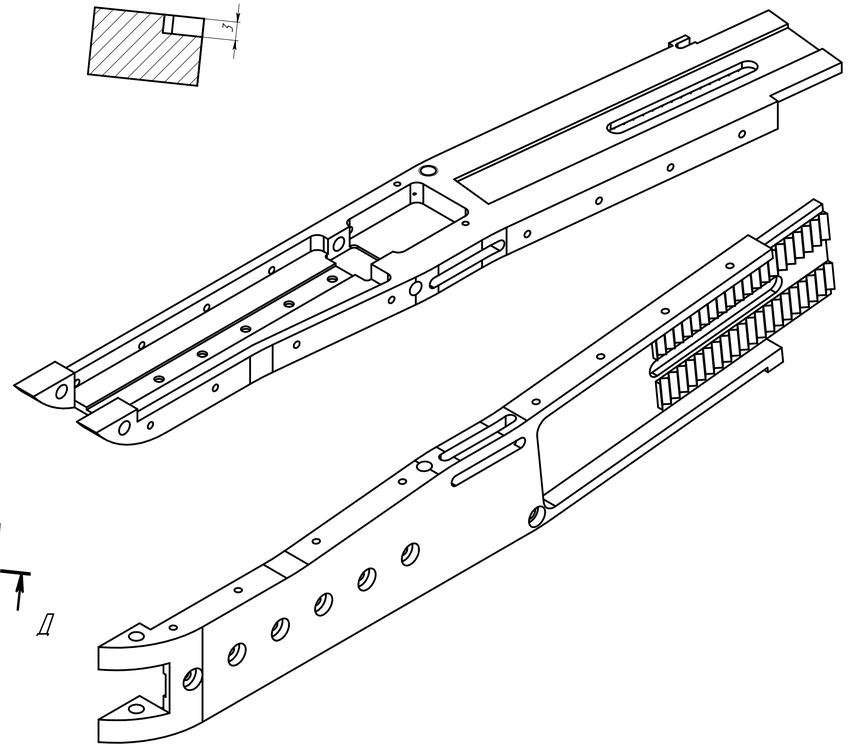

Г (2 : 1)

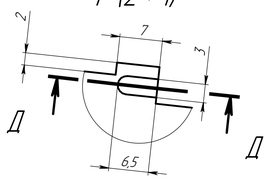

А–А (2 : 1)

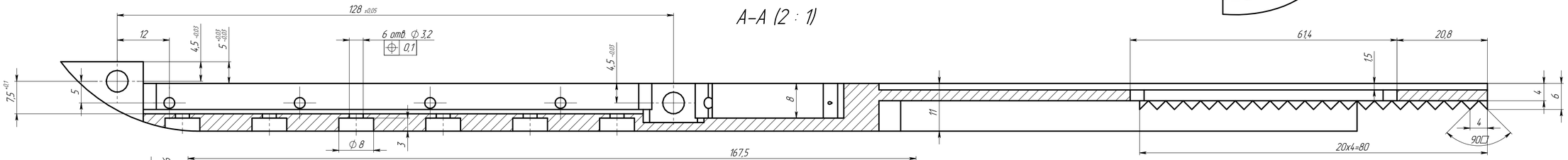

В–В (2 : 1)

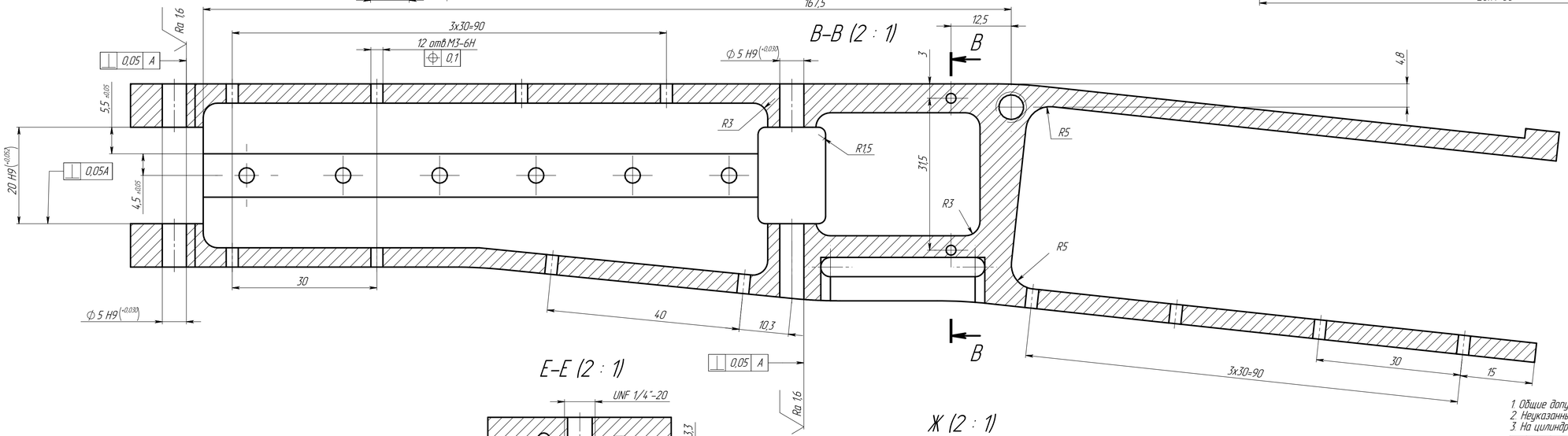

Е–Е (2 : 1)

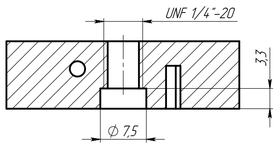

Ж (2 : 1)

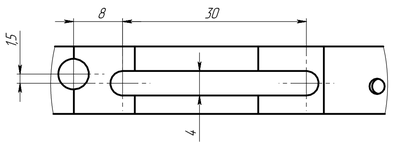

1. Общие допуски по ГОСТ 30893.1 – h14, H14, ±t2/2
2. Неуказанные размеры брать с 3D-модели, с предельными отклонениями согласно п.1
3. На цилиндрических отверстиях выполнить фаски 0,4...0,6 мм

Rev.A

					АЛФН.731100.002		
Изм.	Лист	№ докум.	Подп.	Дата	Основание	Лит.	Масса	Масштаб
Разраб.		Толстов К.		25.01.2016			0.19	1:1
Пров.						Лист 1	Листов 1
Т.контр.							
Н.контр.					Д16Т ГОСТ 4784-97	ООО "ЭкзоАтлет"	
Утв.		Кузнецов А.		17.02.2016			

Перв. примен. | Справ. № | Подпись и дата | Инв. № дубл. | Взам. инв. № | Подпись и дата | Инв. № подл.

Копировал | Формат А1