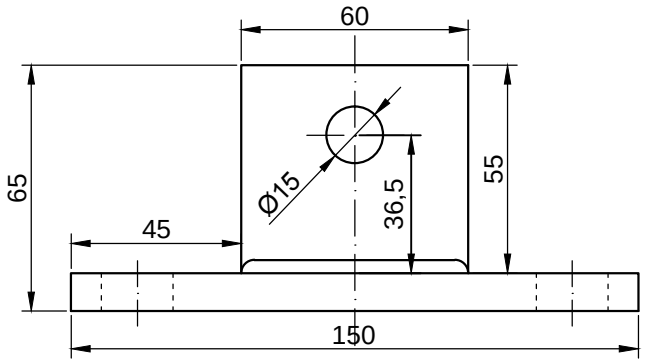
60
65
55
Ø15
36,5
45
150

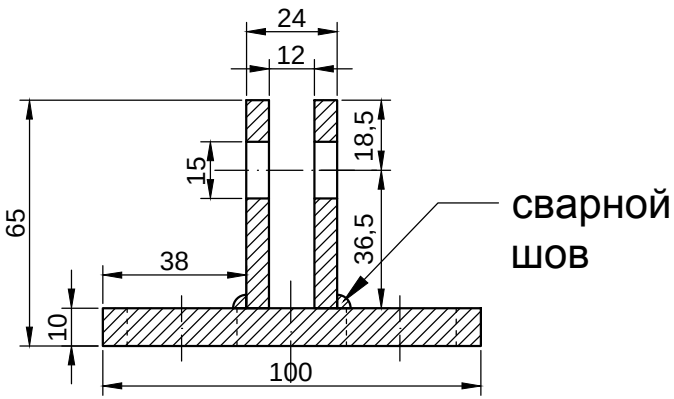
24
12
18,5
15
65
36,5
38
10
100
сварной
шов

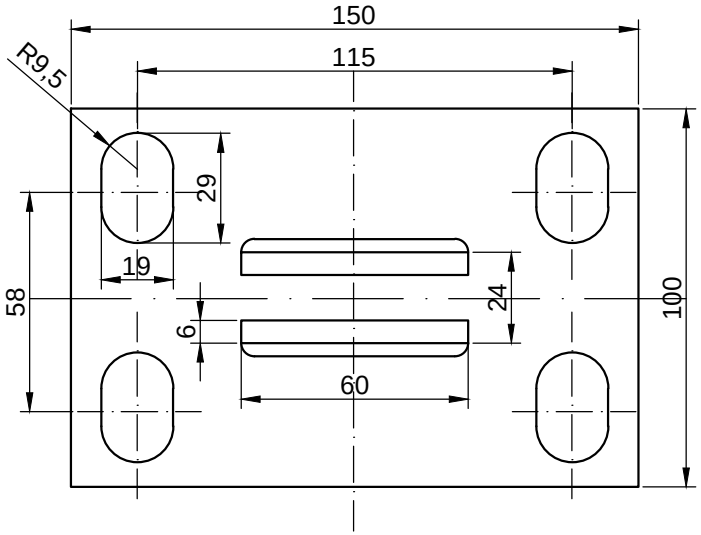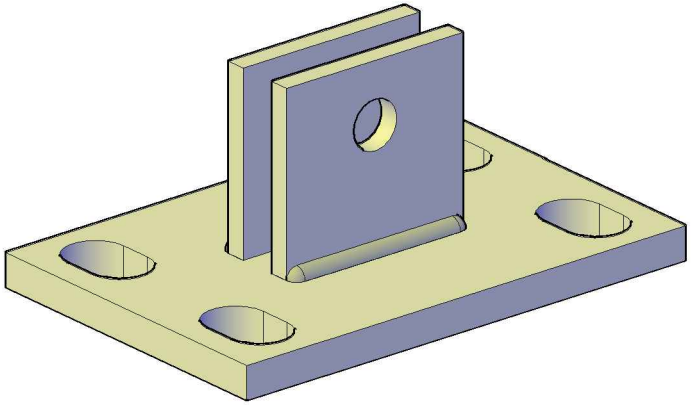
150
115
R9,5
29
19
58
24
100
6
60