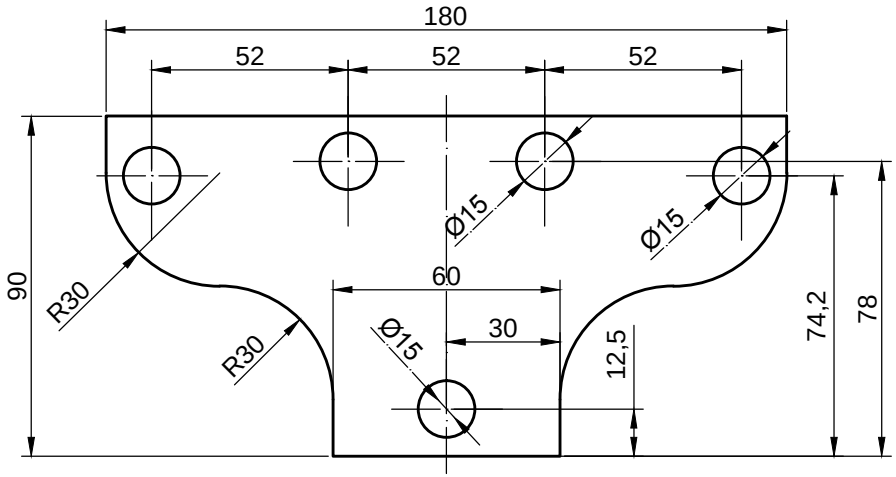
180
52
52
52
90
R30
R30
Ø15
Ø15
60
30
Ø15
12,5
74,2
78

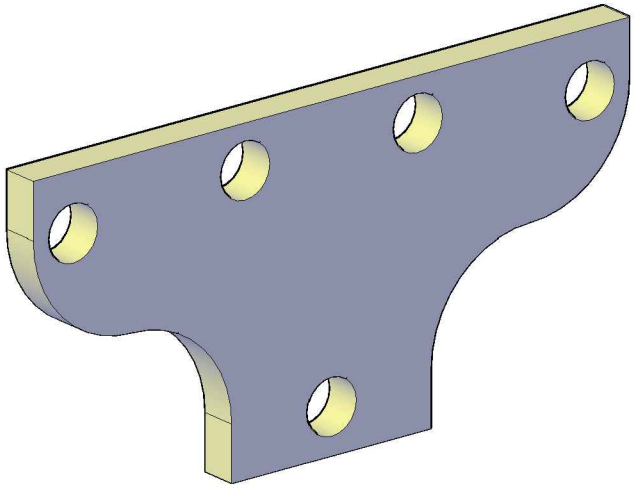

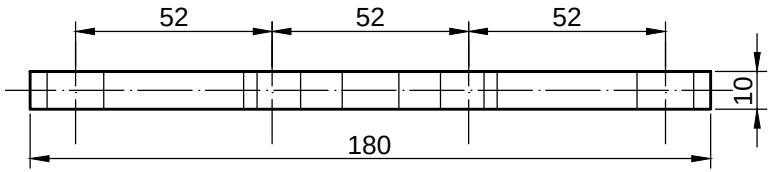
52
52
52
10
180