Rz40

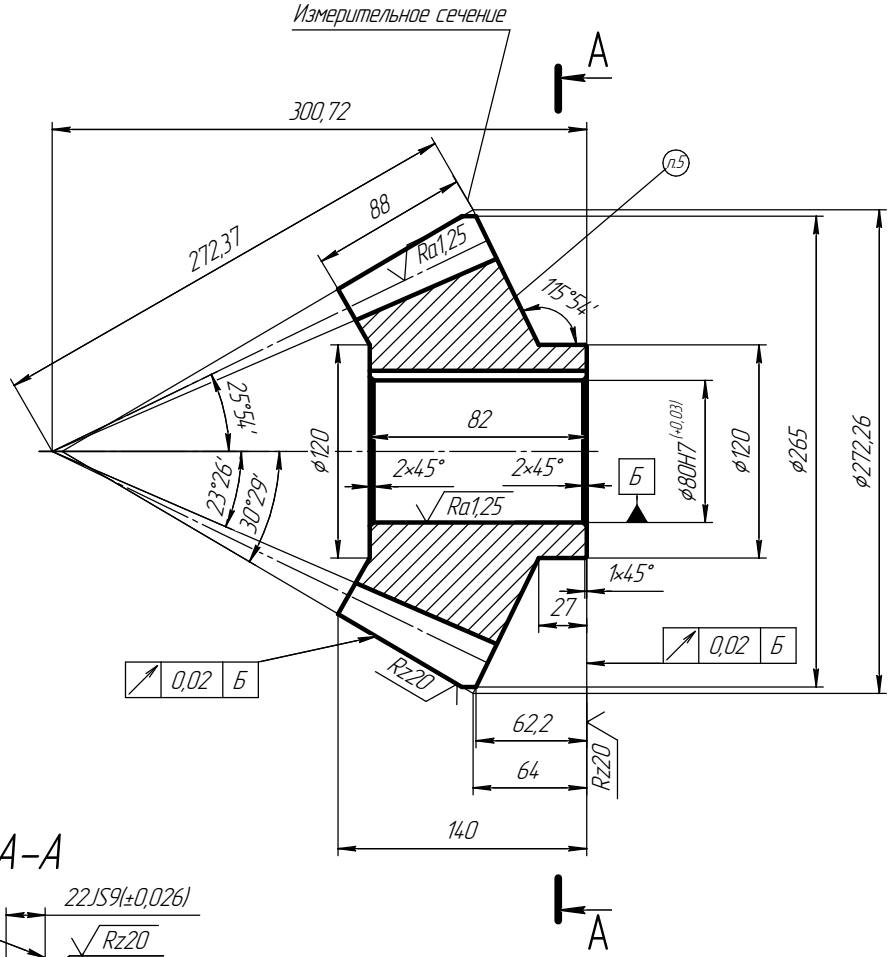

Внешний окружной модуль	m_e	14
Число зубьев	z	17
Тип зуба	–	Прямой
Исходный контур	–	по ГОСТ 13754-81
Угол профиля	α	20^0
Коэффициент высоты головки	h^*_a	1,0
Коэффициент смещения	x_e	+0,36
Коэффициент изменения толщины зуба	x_t	0
Степень точности	–	7-В по ГОСТ 1758-81
Внешняя постоянная хорда зуба	$\hat{s}_{ce}$	20,83
Высота до внешней постоянной хорды зуба	h_{ce}	15,25
Внешний делительный диаметр	d_e	238
Межосевой угол передачи	Σ	90^0
Средний окружной модуль	m_m	11,7384
Среднее конусное расстояние	R_m	226,37
Средний делительный диаметр	d_m	199,55
Внешняя высота зуба	h_e	30,8
Обозначение чертежа сопряженного зубчатого колеса	–	

A–A

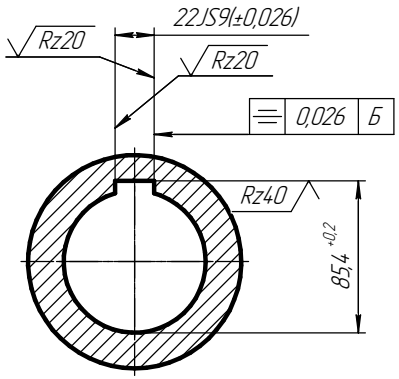

1. Поверхность зубьев цементировать h1,4..1,8 54..60 HRC. Твердость сердцевины 35..40 HRC.
2. Неуказанные предельные отклонения h14, H14, ±IT14/2.
3. Острые кромки на торцах зубьев скруглить радиусом 0,5мм или снять фаску $0,5x45^0$.
4. Колесо подвергнуть статической балансировке. Смещение центра тяжести не более 0,05мм.
5. Маркировать номер чертежа.

Изм.	Лист	№ докум.	Подп.	Дата	Шестерня коническая	Лит.	Масса	Масштаб 1:2
Разраб.								
Пров.								
Т.контр.						Лист	Листов 1
Н.контр.					Сталь 20ХН3А ГОСТ 4543-71		
Утв.							

Перв. примен. | Справ. № | Подп. и дата | Инв. № дубл. | Взам. инв. № | Подп. и дата | Инв. № подл.

КОМПАС-3D LT (c) 1989-2010 ЗАО АСКОН. Россия. Все права защищены.