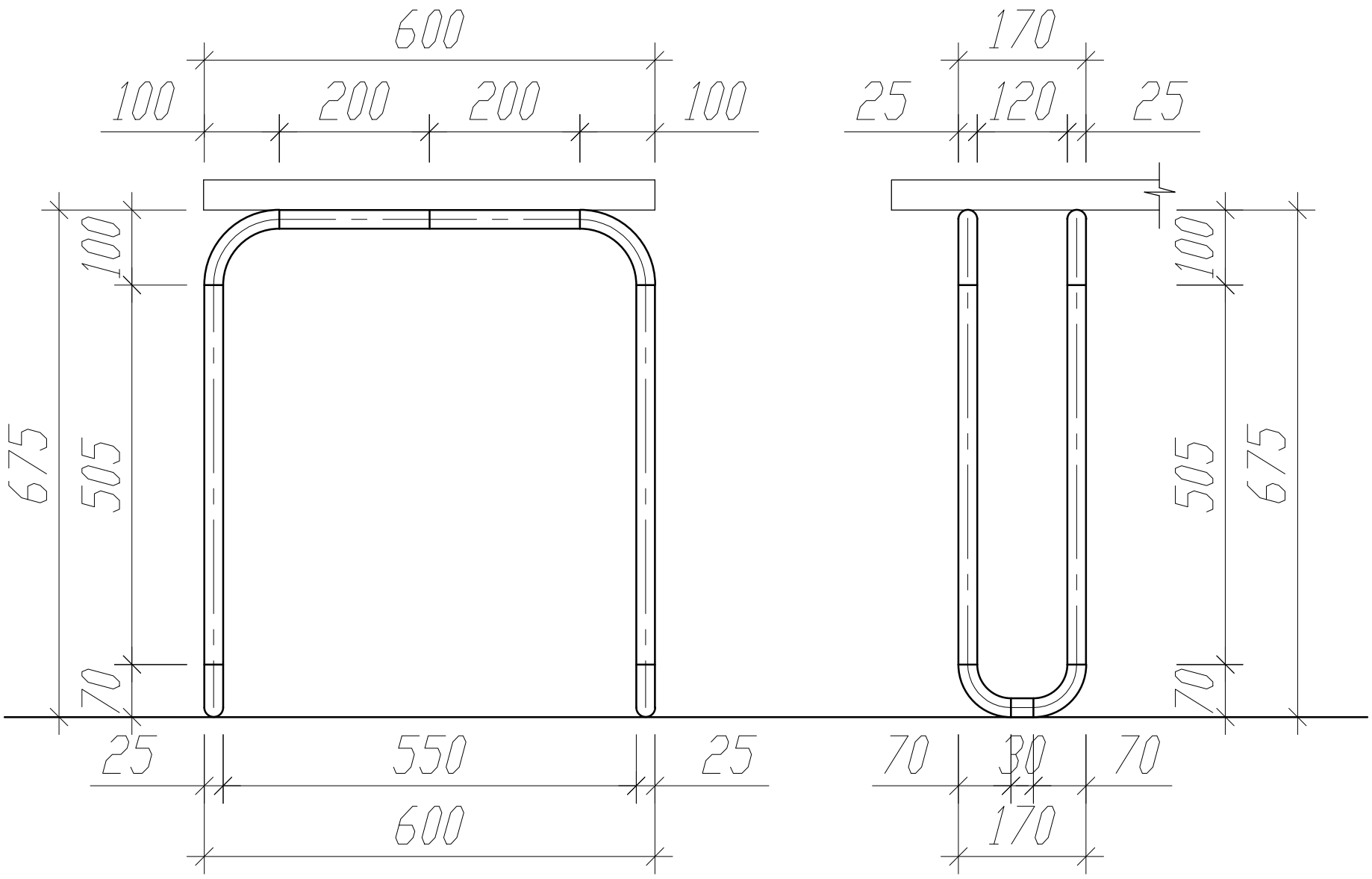
600
100
200
200
100
170
25
120
25
100
675
505
70
25
550
25
600
100
505
675
70
70
30
70
170