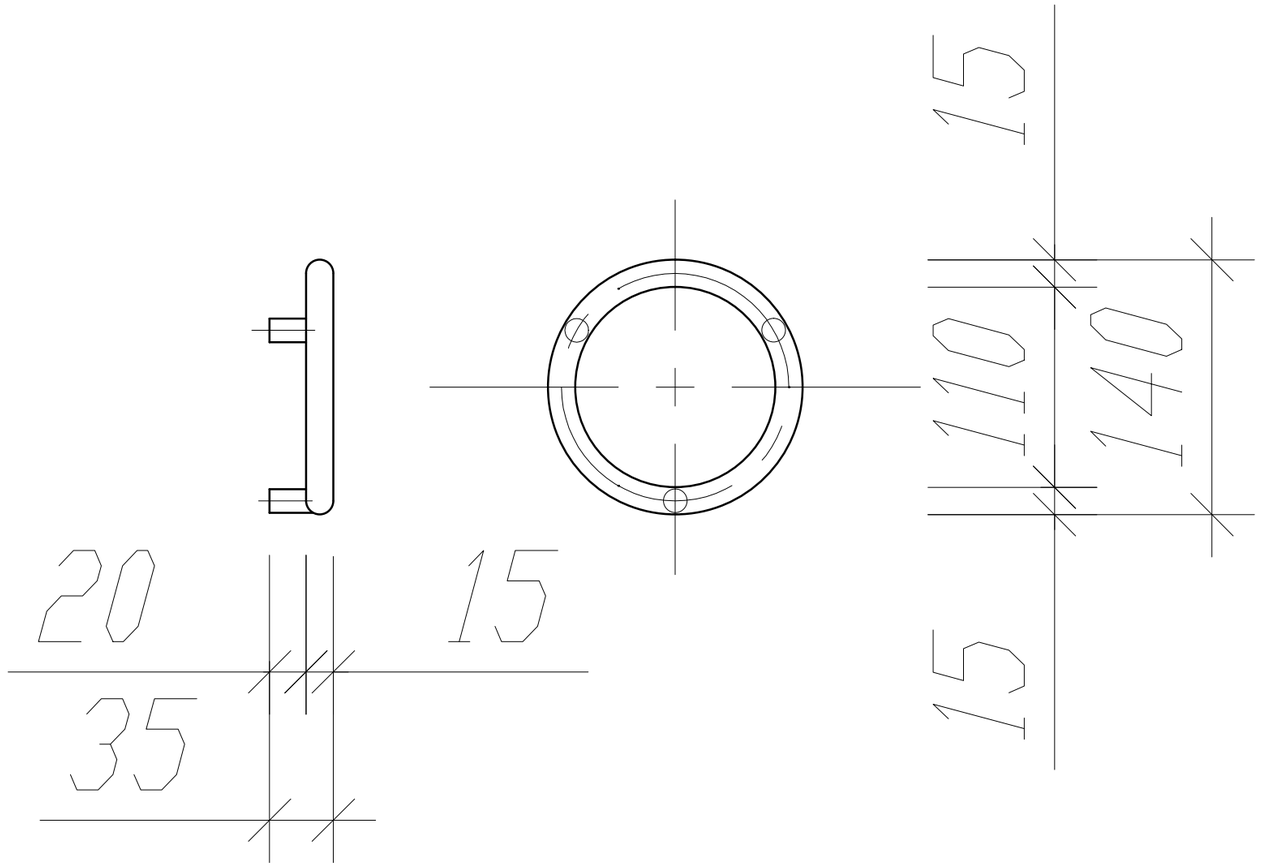
15
10
140
15
20
15
35

SIEMENS
SIEMENS