ЖИТМ.716513.006

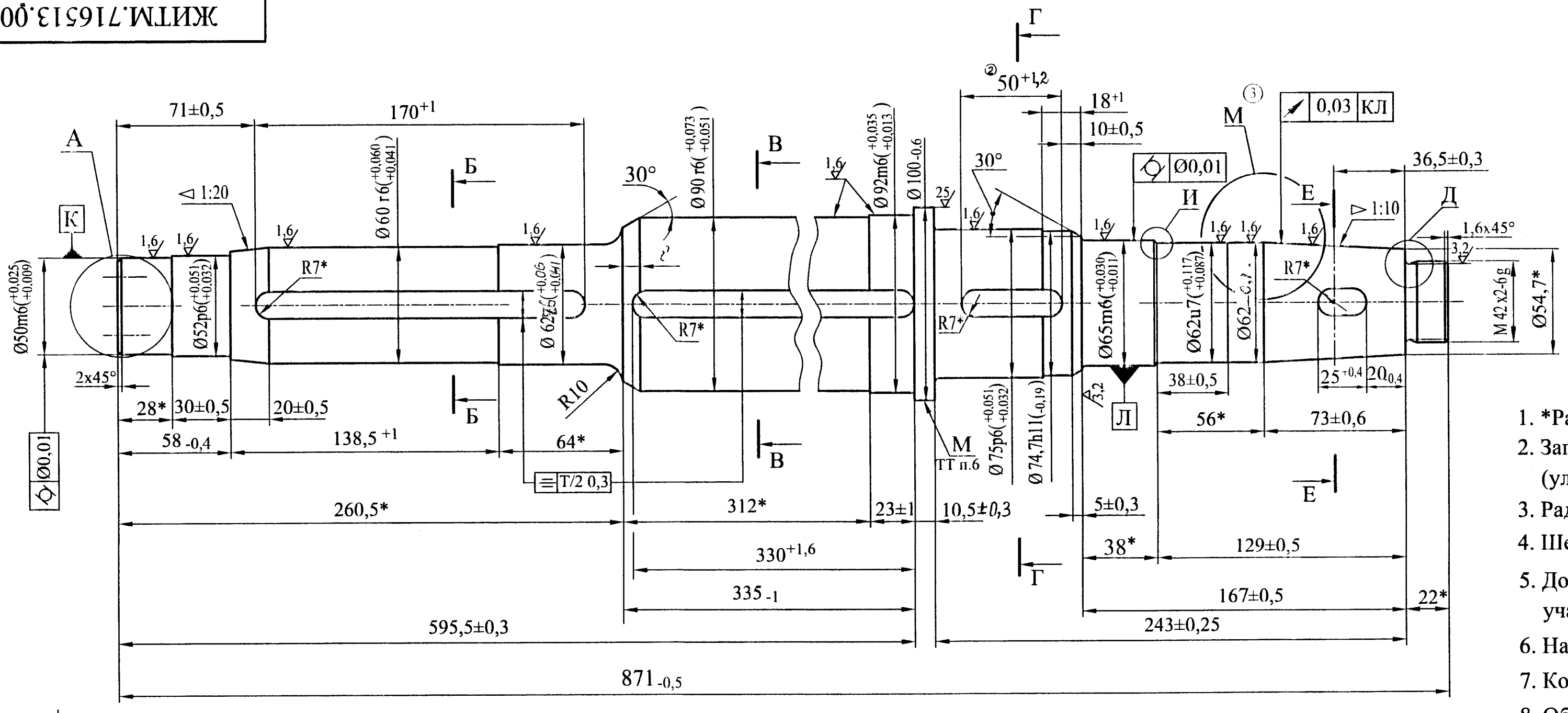

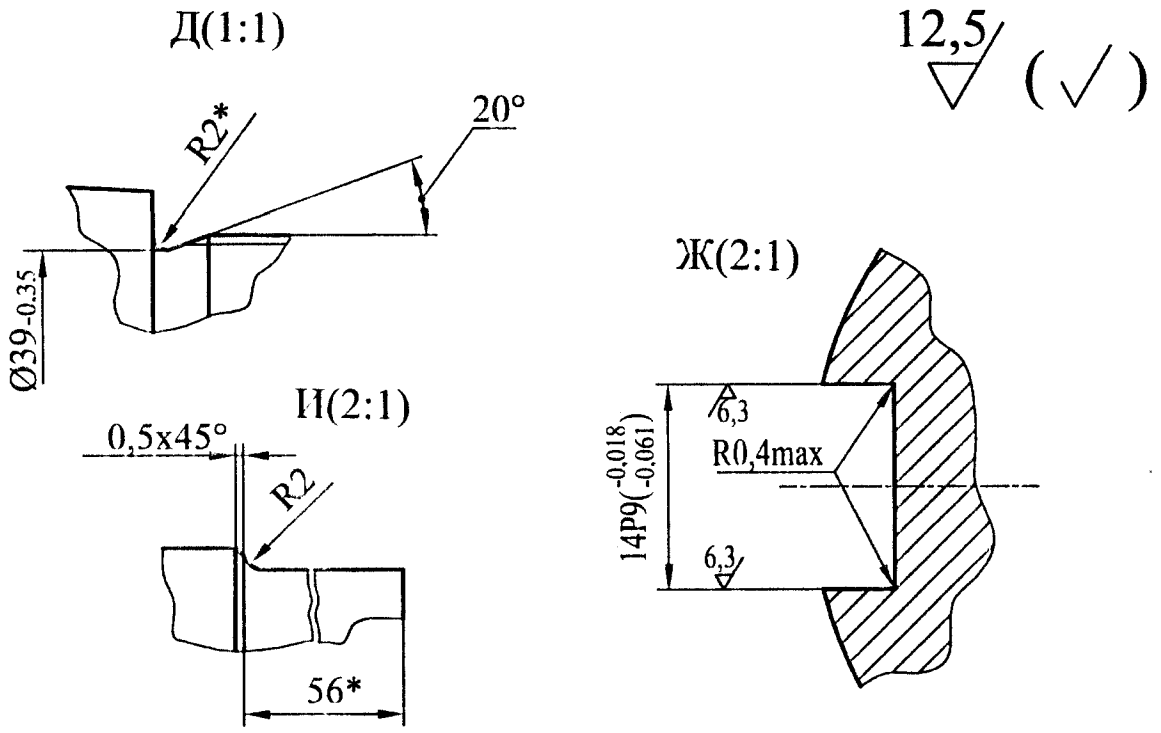

12,5 (√)

1. *Размеры для справок.
2. Заготовку вала термообработать по ЖИТМ.25150.00009 (улучшение, НВ 229÷255).
3. Радиусы галтелей 2 мм.
4. Шероховатость галтелей 3,2.
5. Допускается в местах перехода с одного диаметра на другой на участке 5 мм, меньший диаметр выполнять по h11.
6. На поверхности М допускается чернота на1/3 окружности.
7. Контроль конического конца вала - на мел по ОТД.582.000.
8. Общие допуски по ГОСТ 30893.1- с.
9. Расчётный размер начала конусной поверхности конца вала изменять недопустимо.
10. Размер технологический (для облегчения насадки втулки, запирающей подшипник).

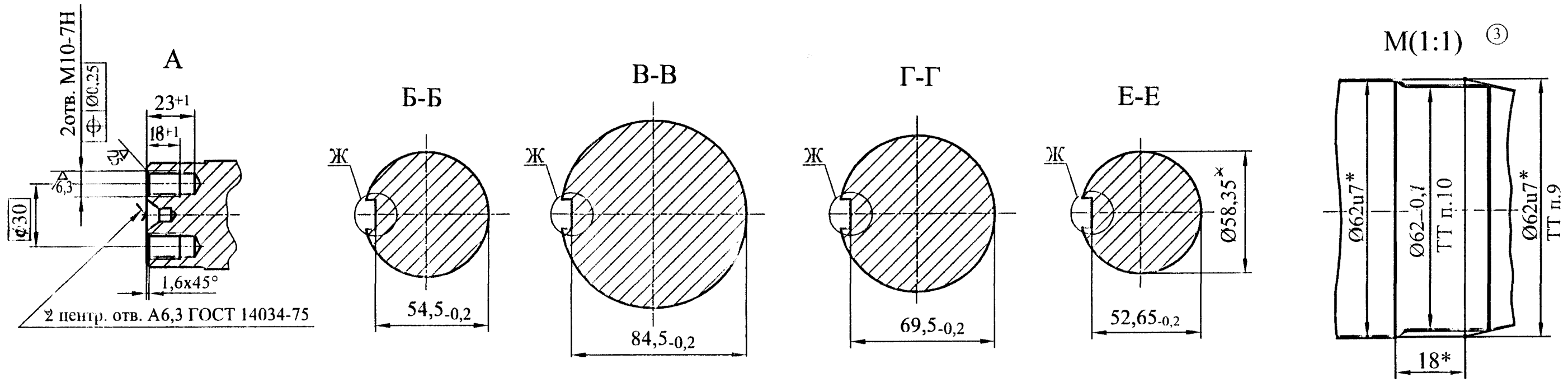

3	—	ЖИТМ 77-10		
2	-	ЖИТМ 15-10		
1	Зам.	ЖИТМ119 08		
Изм.	Лист	№ докум.	Подпись	Дата
Разраб.		Исканян		
Проверил.		Тимофеев		
Гл.констр.пр		Алексеев		
Нач.бюро		Бахвалова		
Т.контр.		Гульменко		09.10
Н.контр.		Бахвалова		
Утвердил		Х[illegible]ов		

ЖИТМ.716513.006

Вал

Лит	Масса	Масштаб
	26,7	1:2

Лист | Листов 1

Сталь 40 Х ГОСТ 4543-74

ОГК

Формат А3х3

под съёмный вентилятор с удлинённой втулкой

Инв. № подл. 400179 | Подпись и дата | Взам. инв. № | Инв. № дубл. | Подпись и дата | Справочный № ТИБЛ.716524.002 | Перв. примен. КР 117ДМ