П1.Д6.Г14.Г12.000

12,5 (√)

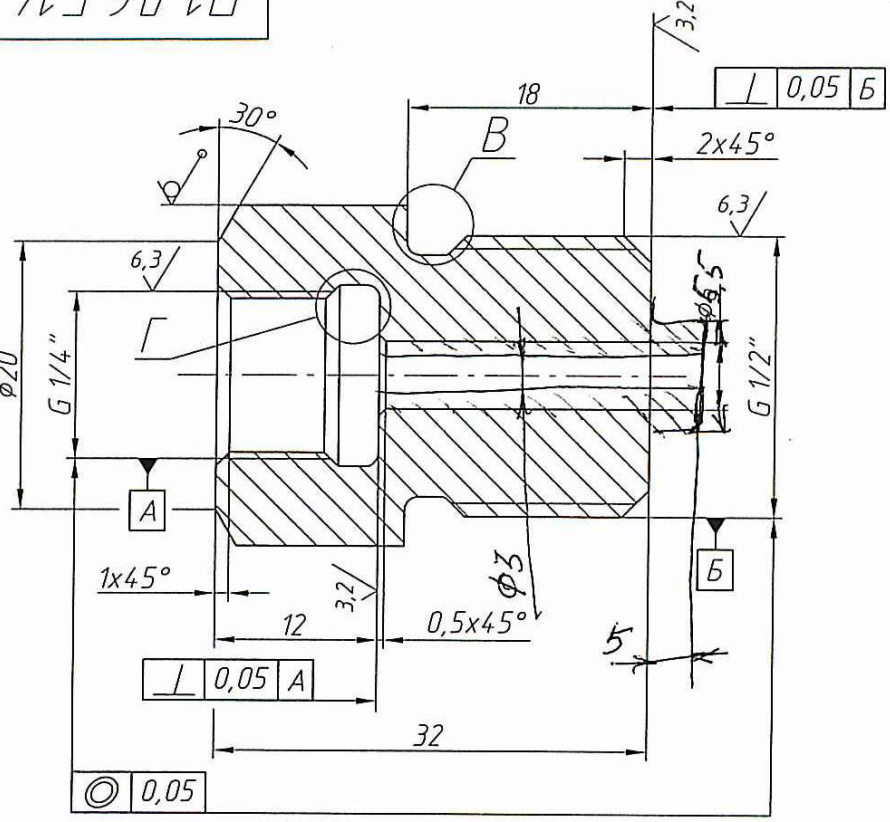

Г (4:1)

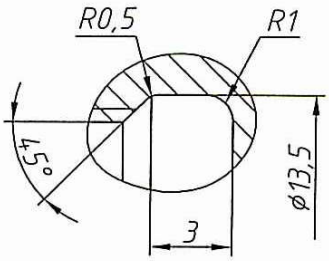

В (4:1)

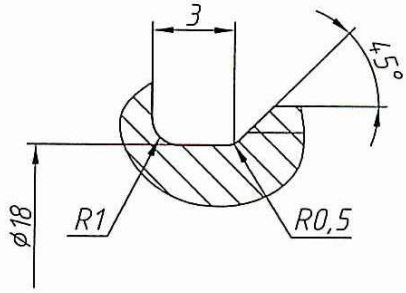

1. HRCэ 28...32.
2. Неуказанные предельные отклонения размеров: H14, h14, $\pm\frac{JT14}{2}$.
3. Покрытие: Хим. Окс. прм.

П3 G1/2 - G1/4в

Изм.	Лист	№ докум.	Подп.	Дата
Разраб.		Липунов		
Пров.		Нефедов		
Т.контр.		Карпов		
Нач.отд.		Тарасов		
Н.контр.				
Утв.		Сливенко		

П1.Д6.Г14.Г12.000

Переходник

Лит.	Масса	Масштаб
		2:1
Лист	Листов 1	

Шестигранник $\frac{22\text{-}5\ ГОСТ\ 8560\text{-}78}{45\ ГОСТ\ 1050\text{-}88}$

ЗАО "Энерпром"

Перв. примен. | Справ. № | Подп. и дата | Инв. № дубл. | Взам. инв. № | Подп. и дата | Инв. № подл.

Копировал – 12 – Формат А4