ДАРЦ.301121.022СБ

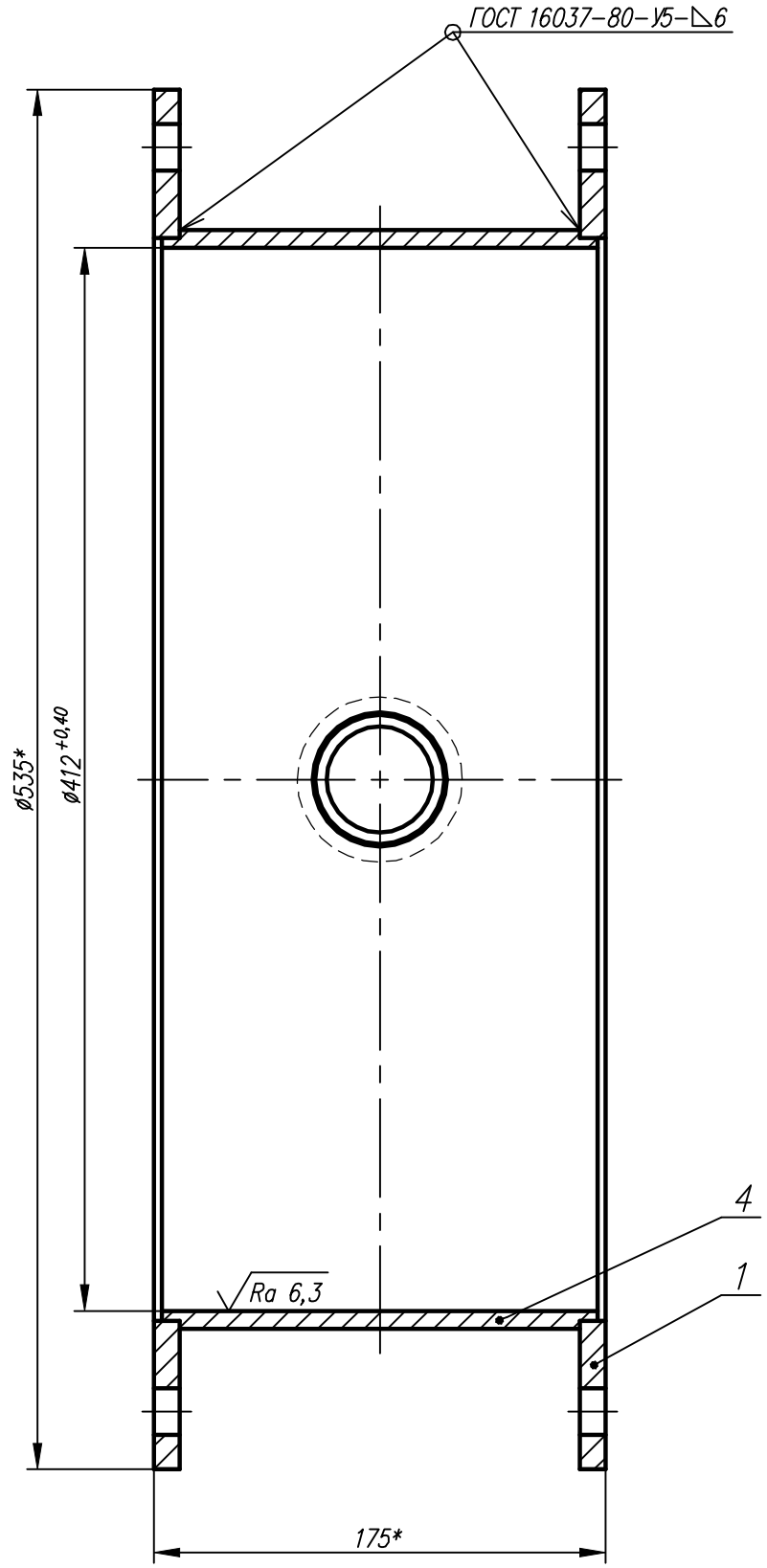

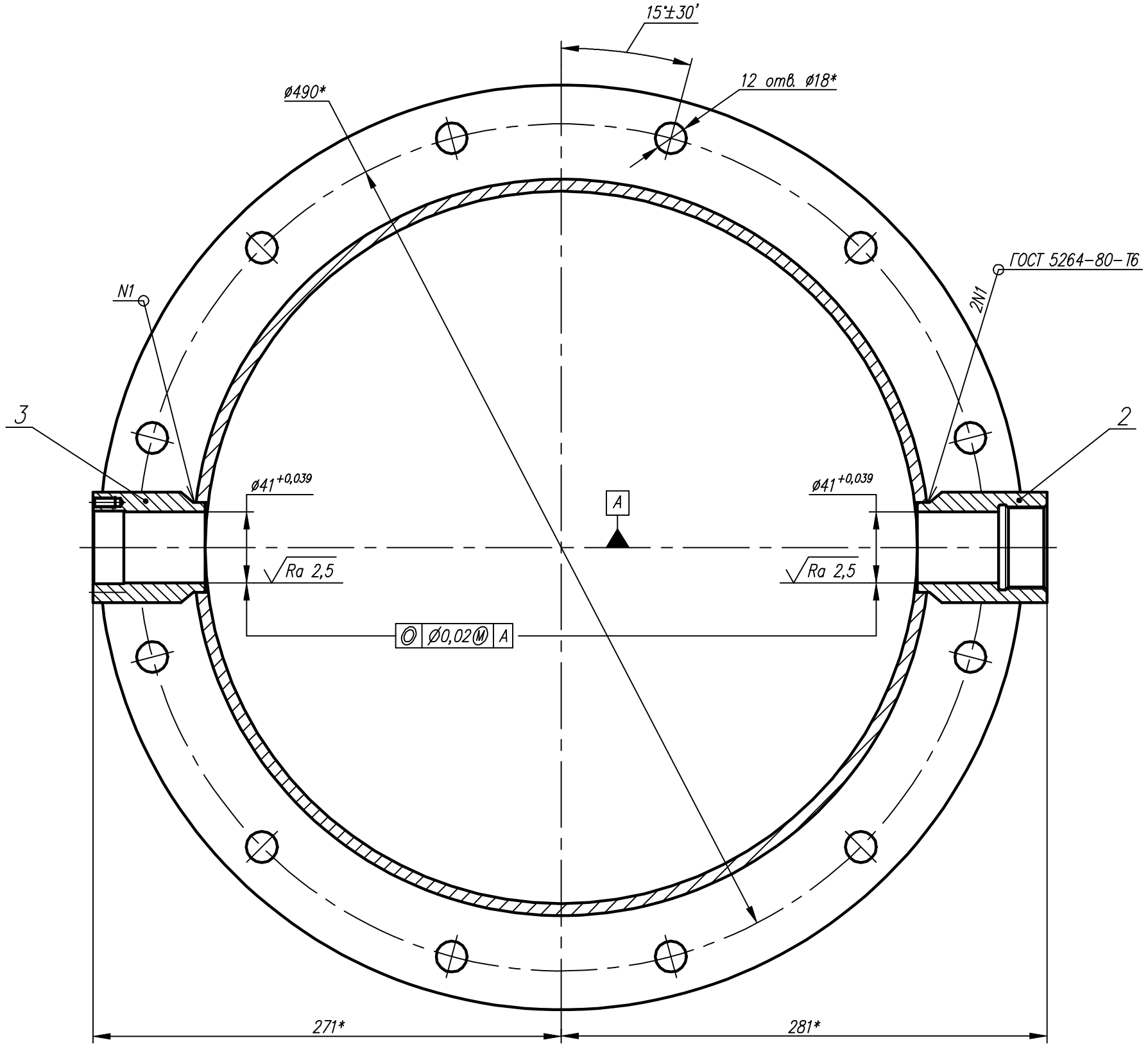

1.* Размеры для справок.
2. Сварные швы по ГОСТ 5264–80–электрод УОНИИ–13/45–3,0 ГОСТ 9466–75.
Сварные швы по ГОСТ 16037–80–проволока Св–08Г2С ГОСТ 2246–70.
3. Сварные швы зачистить Ra 12,5 .

					ДАРЦ.301121.022СБ			
	Нов.	ДАРЦ1546–13			Каркас Сборочный чертеж	Лит.	Масса	Масштаб
Изм.	Лист	№ докум.	Подп.	Дата		А	30,5	1:2
Разраб.		Тимофеев				Лист	Листов 1	
Пров.		Федорук						
Т.контр.		Корнаков						
Соглас.		Иосилевич						
Н.контр.		Хрущева						
Утв.		Чечуров						

Распечатано на формате А3

Формат А2

Справ. № | Перв. примен. ДАРЦ.301121.022

Подп. и дата | Инв. № дубл. | Взам. инв. № | Подп. и дата | Инв. № подл.