ИС1.000.006.002-02

Ra 6,3 (√)

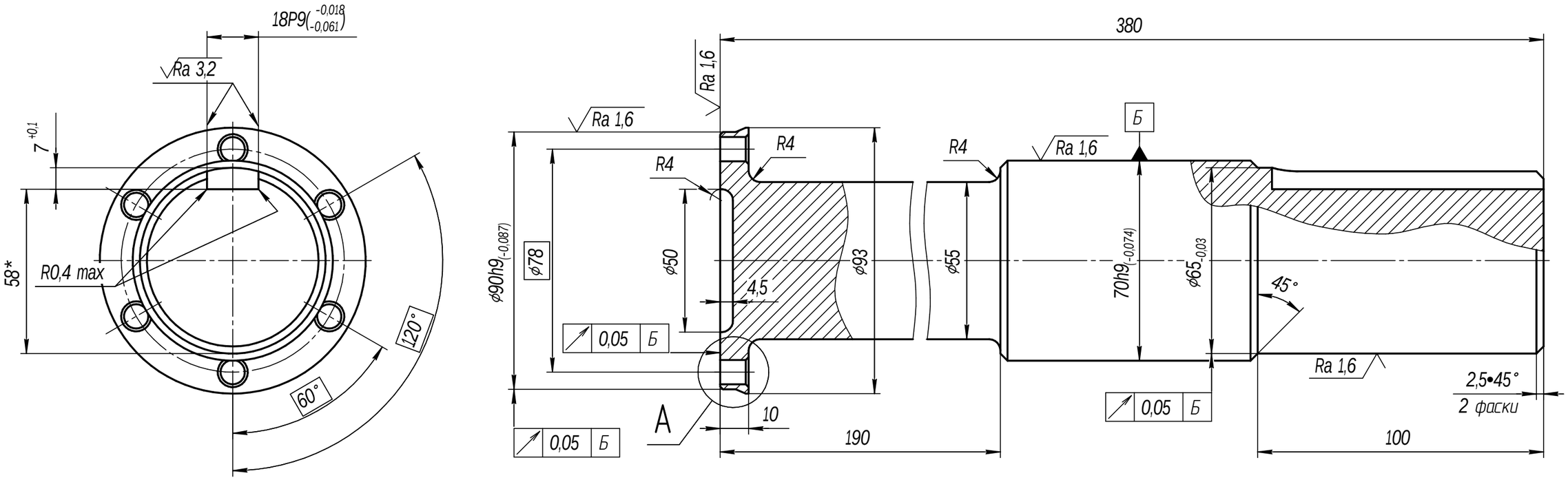

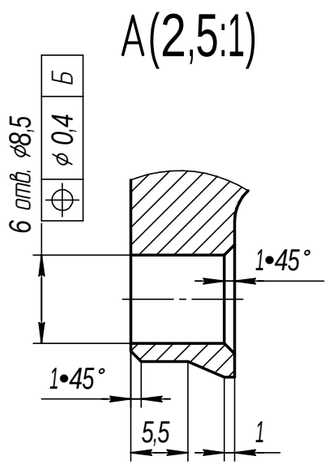

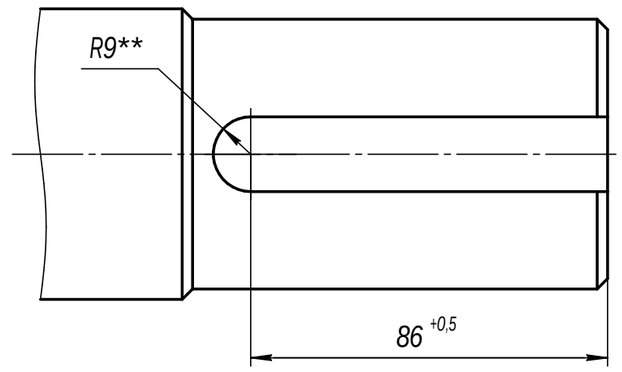

1. Материал заменитель - Сталь 45Х ГОСТ 4543-71.
2. 260...285 НВ.
3. * Размеры для справок.
4. ** Размеры обеспечить инстр.
5. Неуказанные предельные отклонения размеров по H12, h12, $\pm\frac{IT12}{2}$.
6. Покрытие Ц15.хр.

					ИС1.000.006.002-02			
Изм.	Лист	№ докум.	Подп.	Дата	Вал выходной под Y-750	Лит.	Масса	Масштаб
Разраб.		Козлов					8,98	1:1
Пров.		Ильин				Лист	Листов 1	
Т.контр.					Сталь 40Х ГОСТ 4543-71	НИИКЭУ		
Н.контр.								
Утв.		Бобровников						

Перв. примен. | Справ. № | Подп. и дата | Инв. № дубл. | Взам. инв. № | Подп. и дата | Инв. № подл.

Копировал | Формат А2