ТК-003.01.07.067

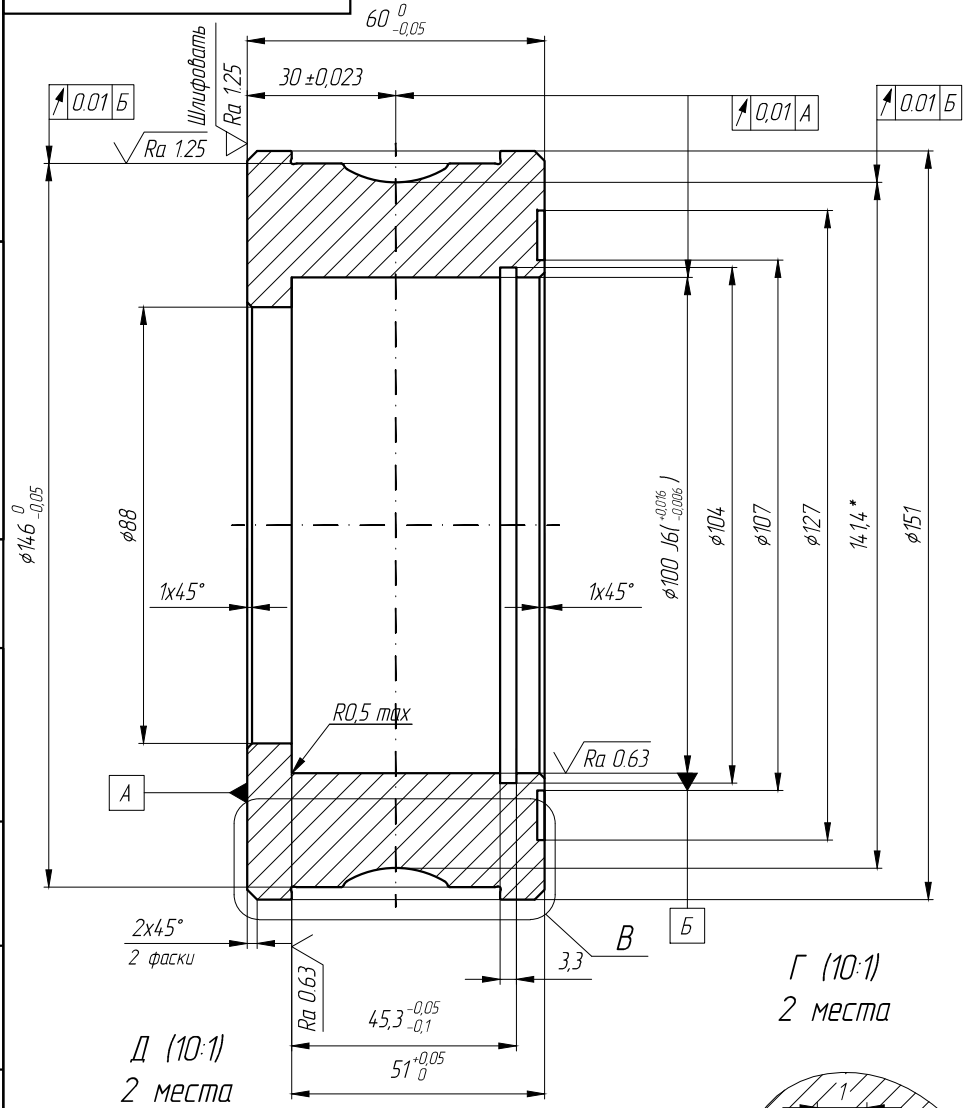

Д (10:1)
2 места

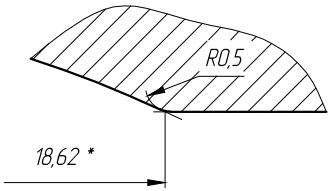

Г (10:1)
2 места

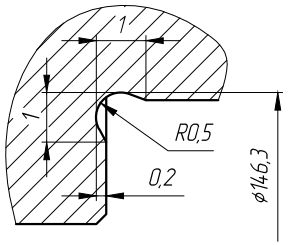

Ra 2.5 (√)

В (2:1)

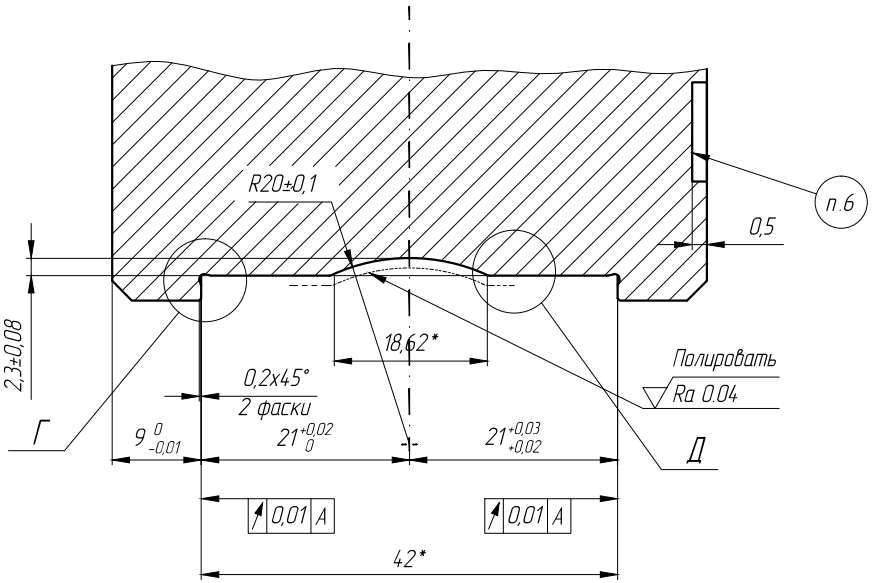

1. Чертеж разработан на основании служебной записки от 15.05.2013 г.
2. *Размеры для справок.
3. Термообратотка – HRC 59...63.
4. Неуказанные предельные отклонения размеров:
отверстий – по H12; валов – по h12; остальных – ±JT12/2.
5. Поверхность шероховатостью 0,04 полировать до зеркального блеска.
6. Маркировать:
"ТК-003.01.07.067; 1400 мм²; 12/I; Дата; Наименование предприятие изготовителя".
7. Ролик работает в паре с роликом № ТК-003.01.07.068.

Изм.	Лист	№ докум.	Подп.	Дата	ТК-003.01.07.067			
Разраб.		Смирнова			Ролик верхний вертикальный для скрутки круглой жилы сечением 1400 мм.кв., на линию EN/CES-E- 61x630 Повив 1+6+12. 1 пара	Лит	Масса	Масштаб
Пров.		Никулин						1:1
Т. контр.		Кочкин				Лист 1	Листов 1	
Нач.ТО					Сталь ХВГ ГОСТ 5950-73	ООО "ТАТКАБЕЛЬ"		
Н. контр.								
Утв.		Бескоровайный						

Перв. примен. | Справ. № | Подп. и дата | Инв. № дубл. | Взамен инв. № | Подп. и дата | Инв. № подл.

Копировал | Формат А3