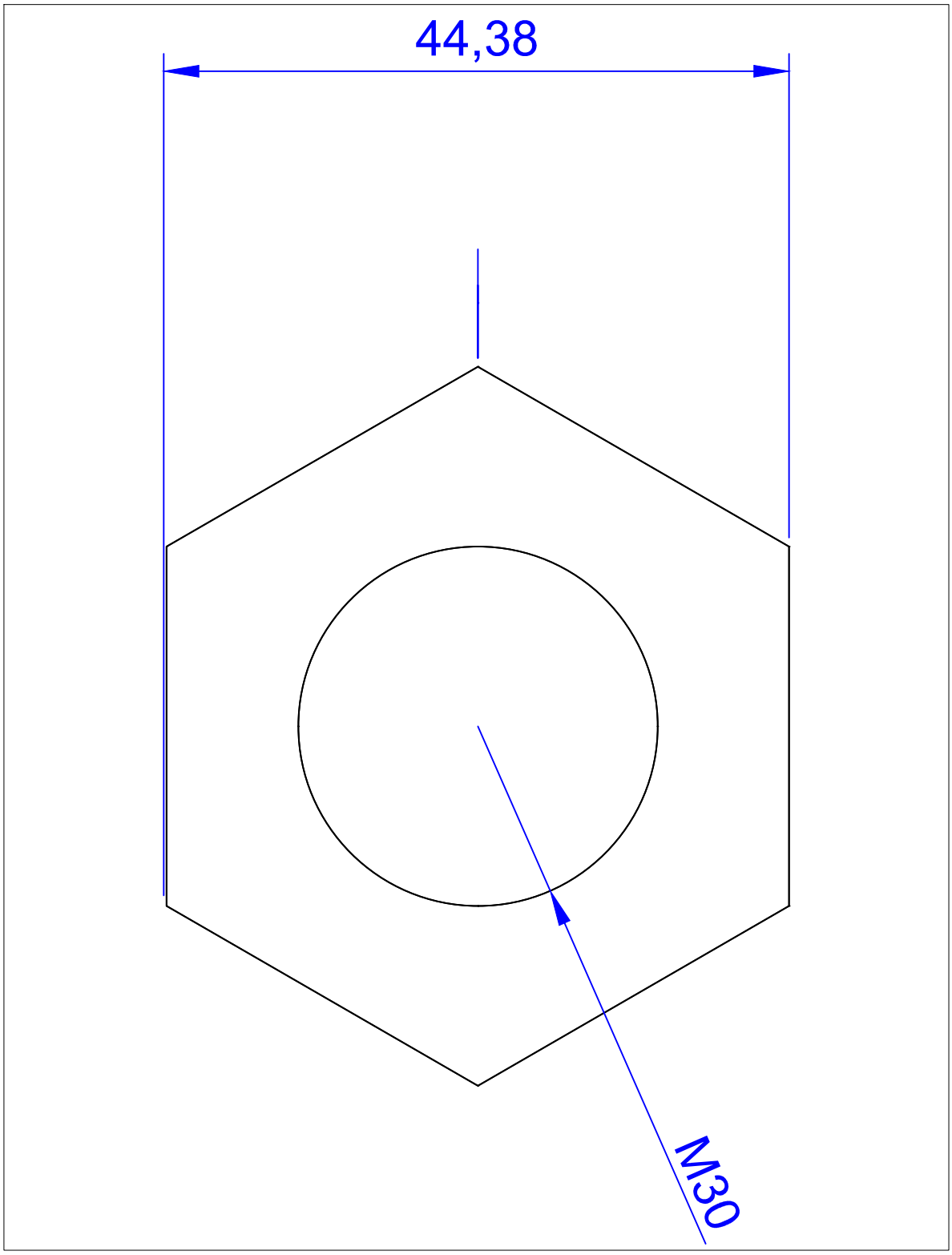
44,38
M30

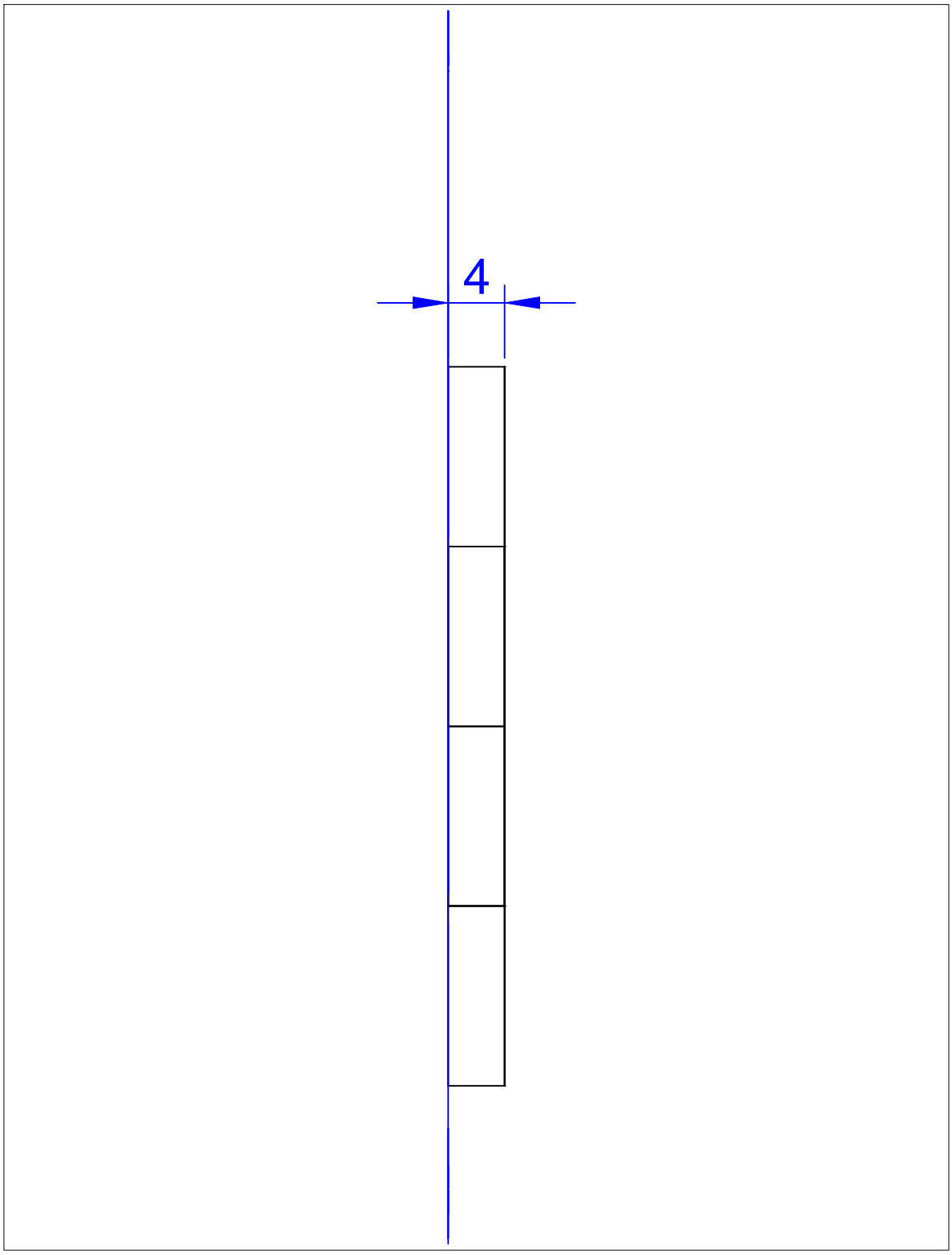
4

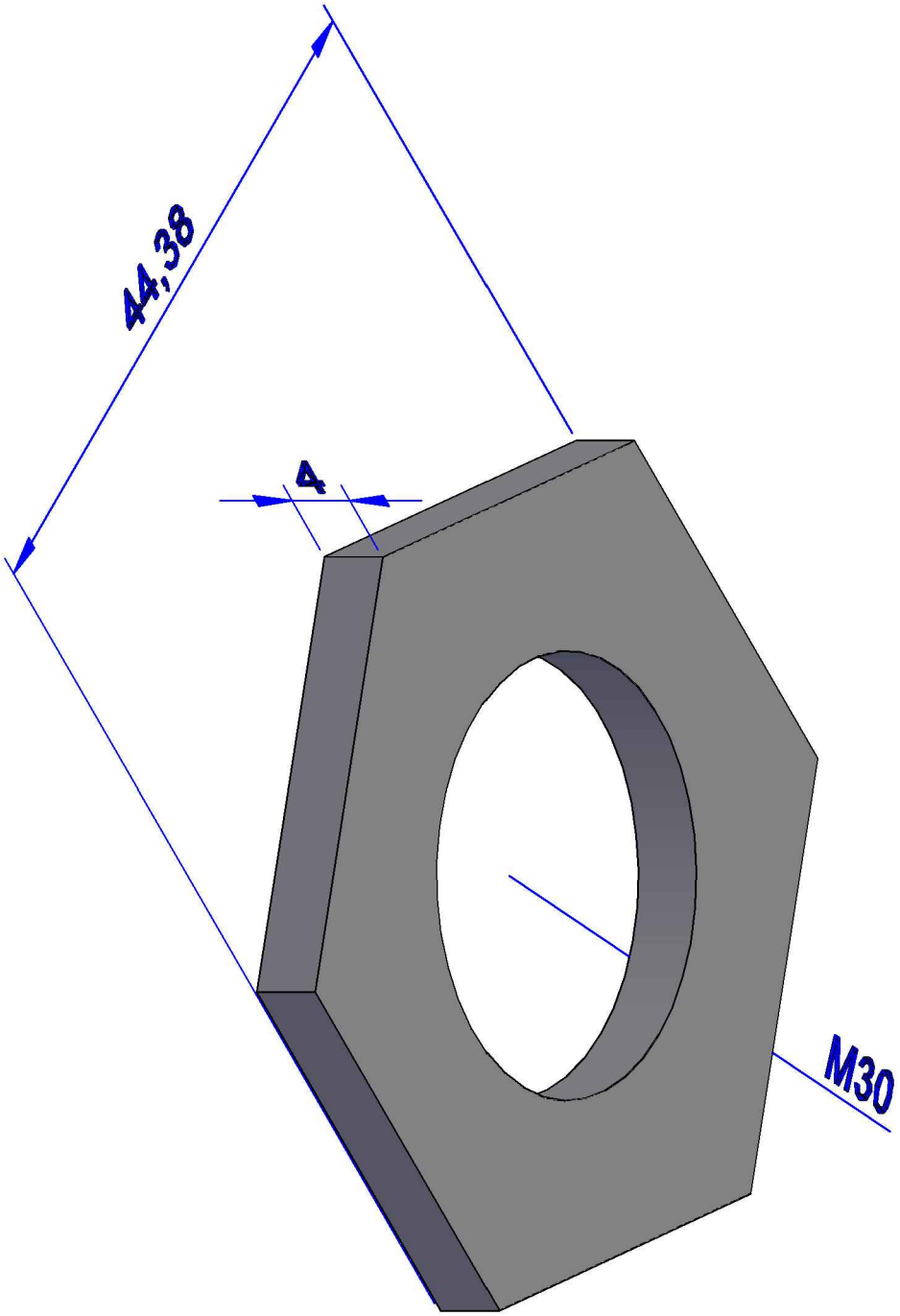
44,38
4
M30