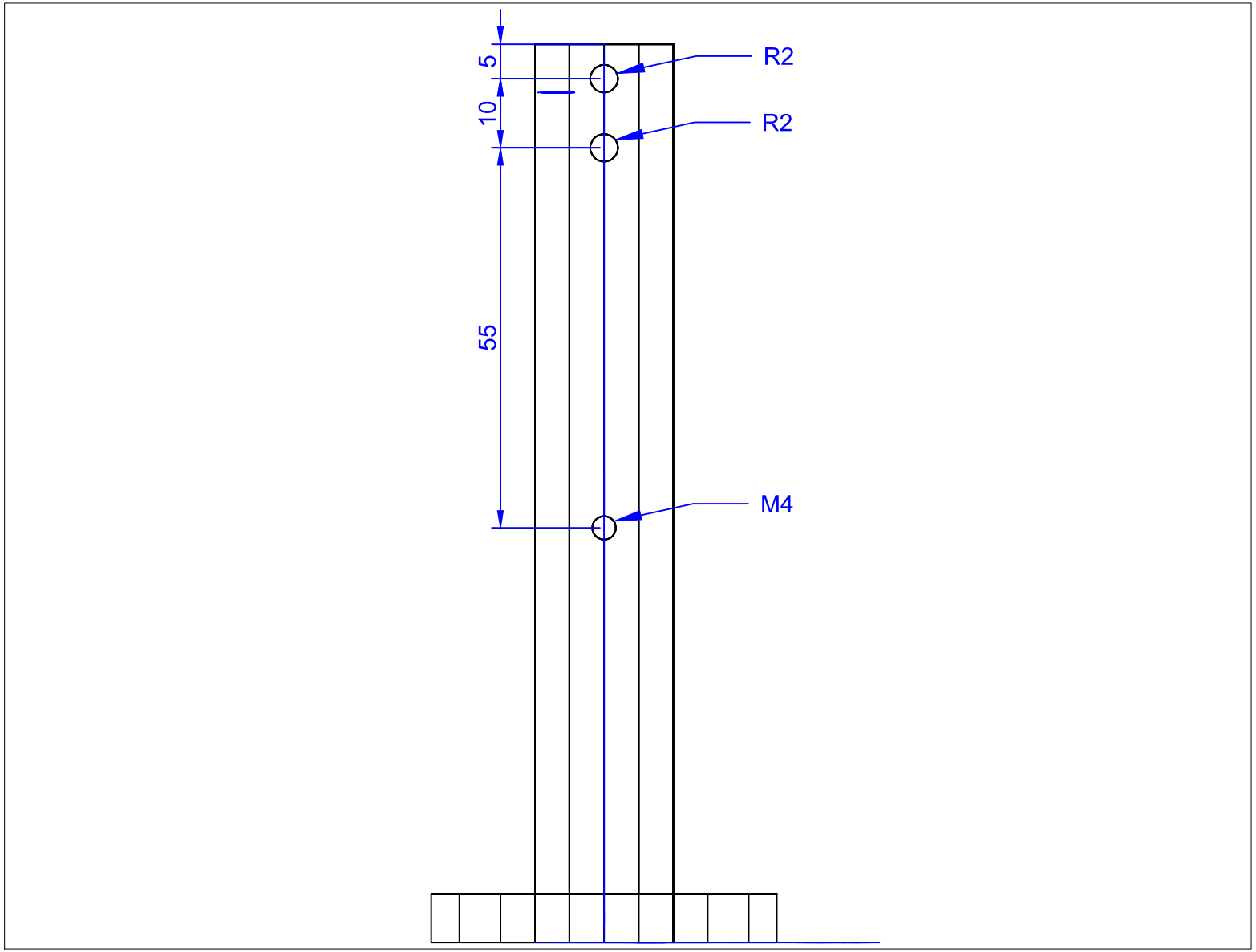
5
10
55
R2
R2
M4

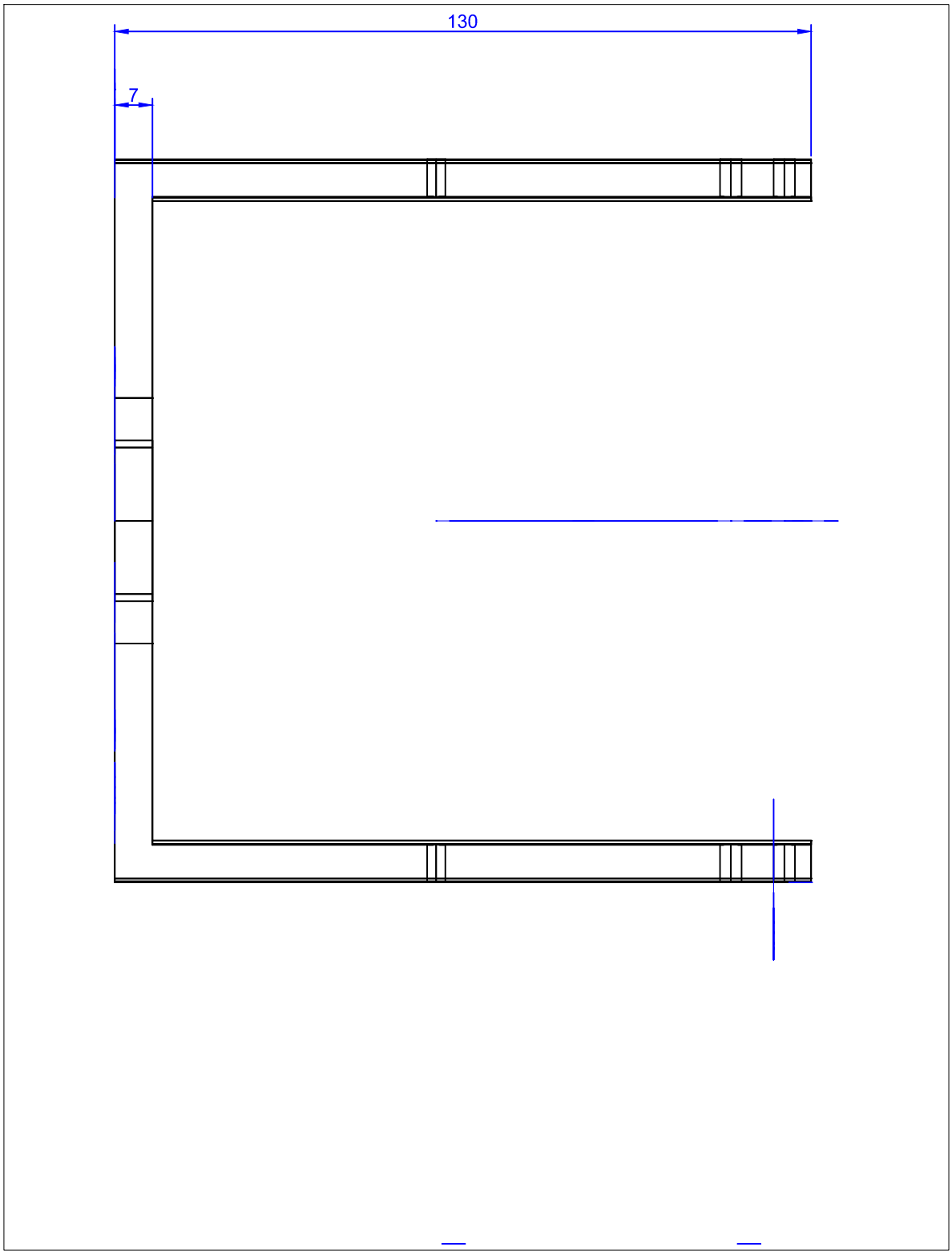
130
7

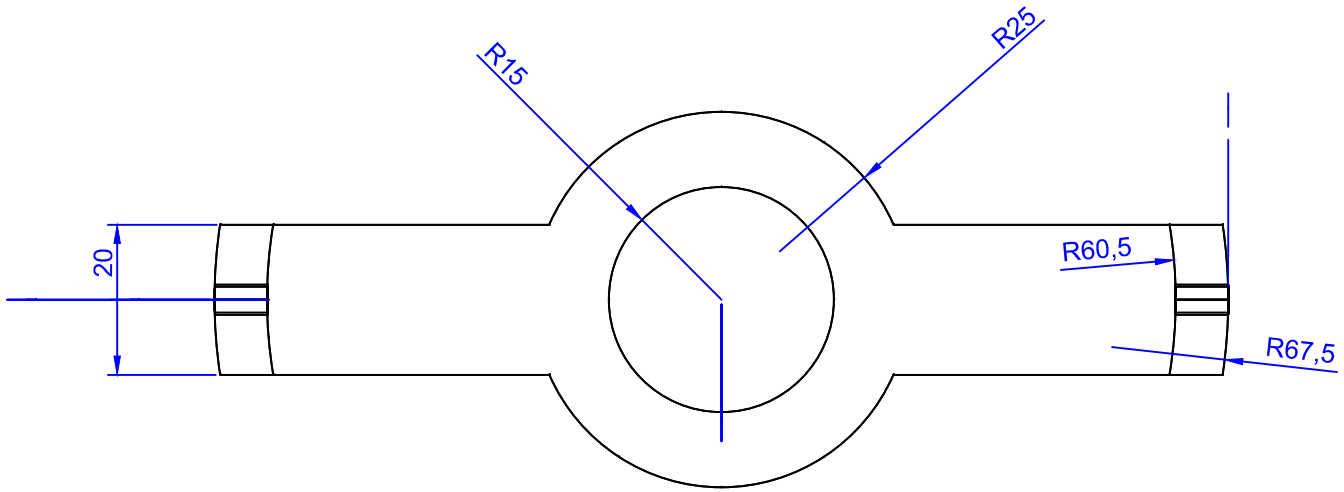
R15
R25
20
R60,5
R67,5

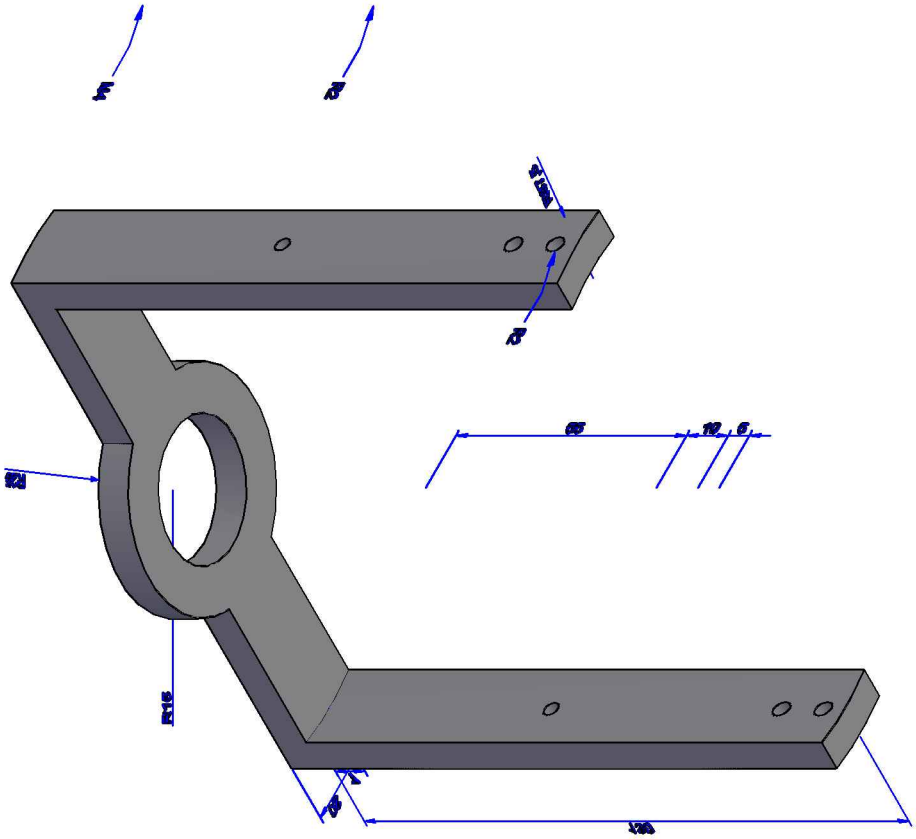
R15
R25
65
10
5
4 THRU
15
120
15
15