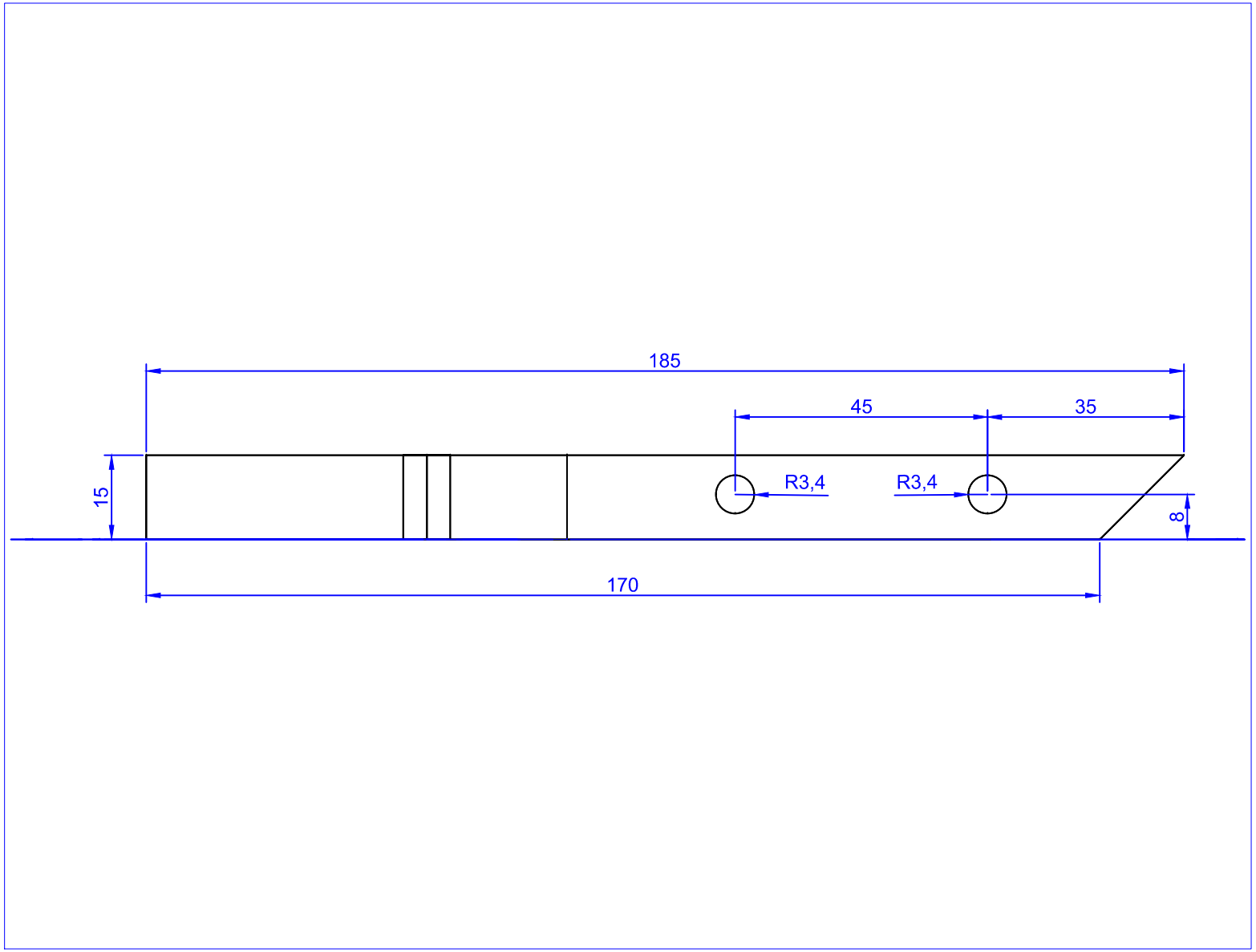
185
45
35
15
R3,4
R3,4
8
170

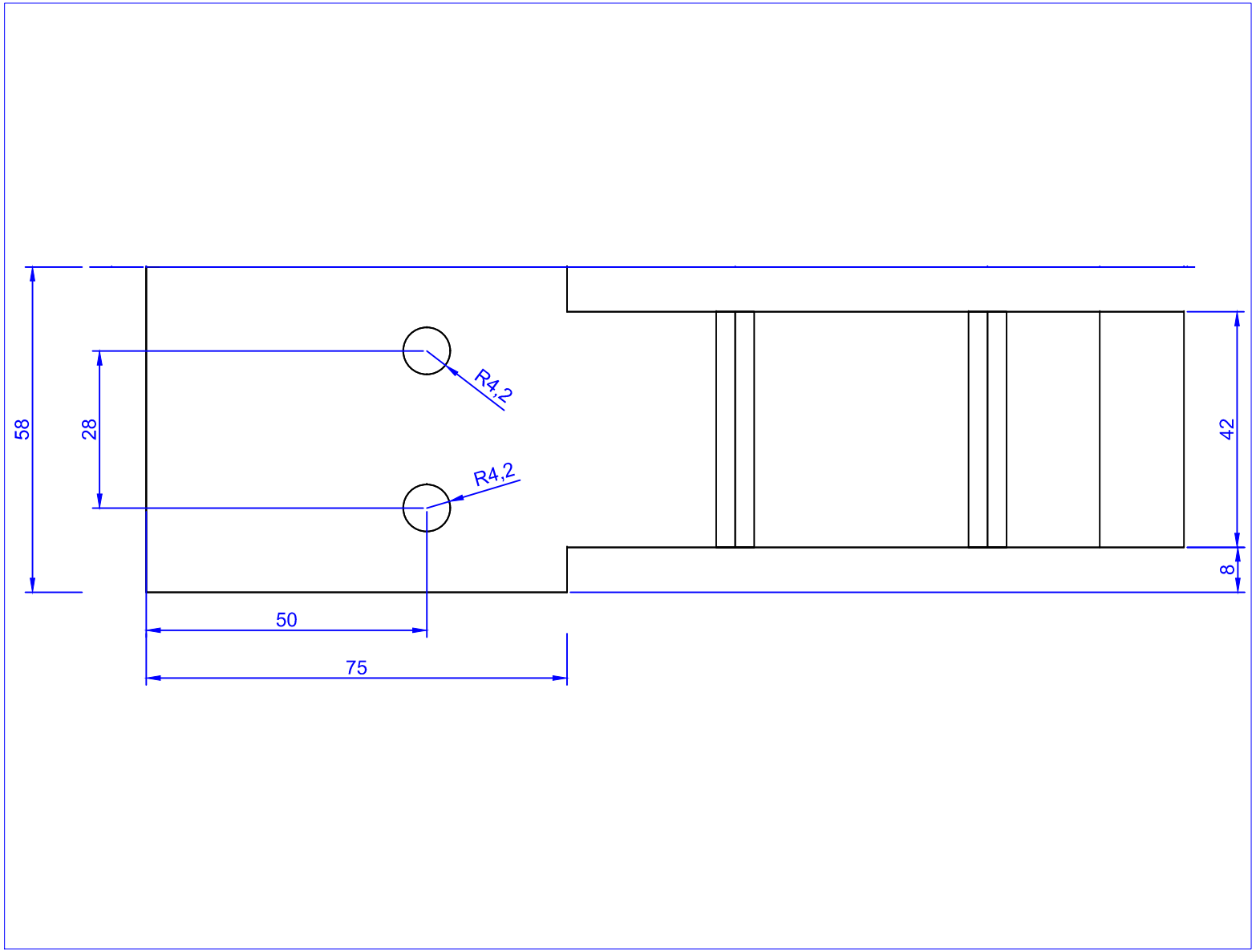
58
28
R4,2
R4,2
50
75
42
8

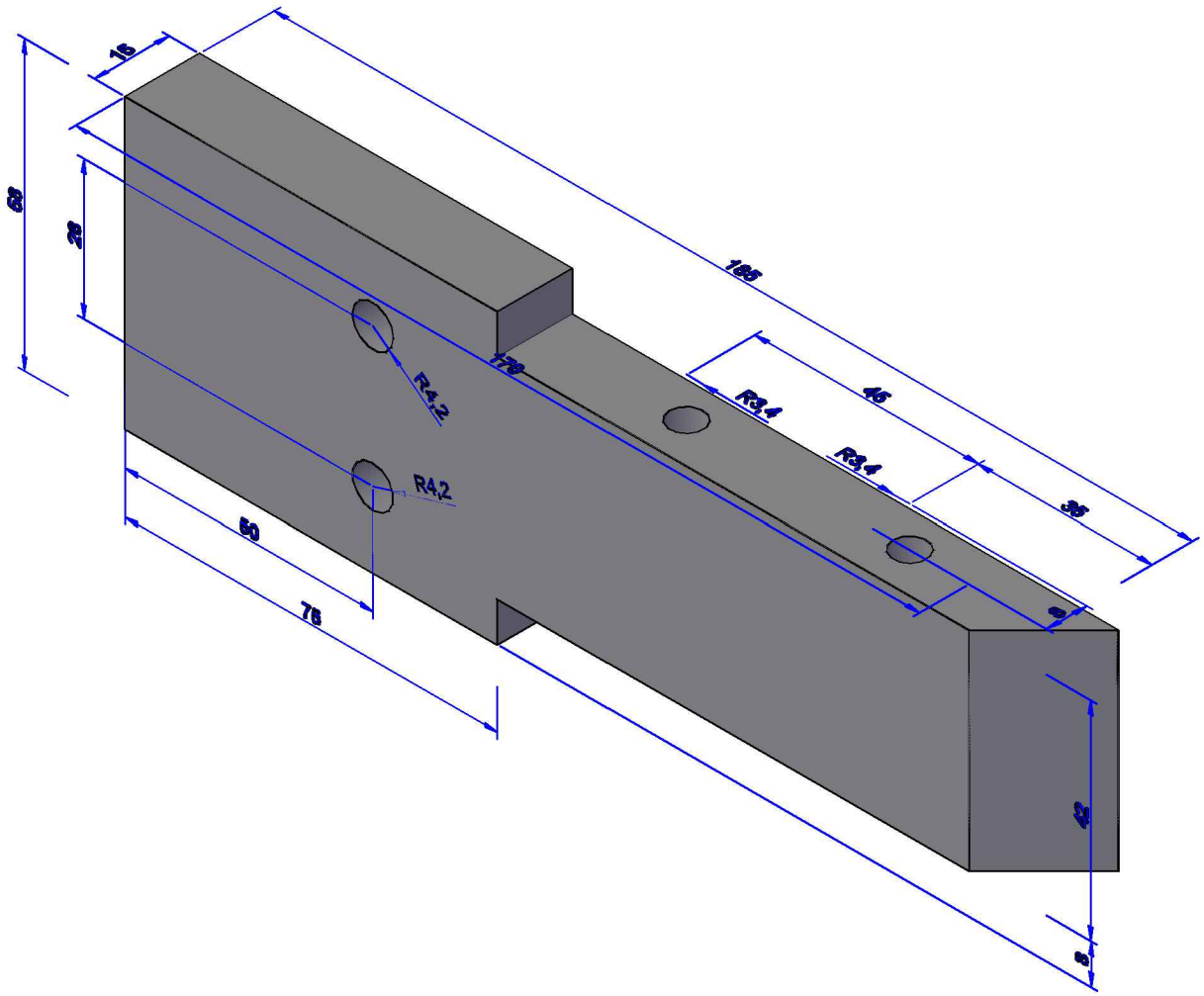
16
63
28
185
179
R4,2
R4,2
R3,4
R3,4
45
35
50
78
9
42
5