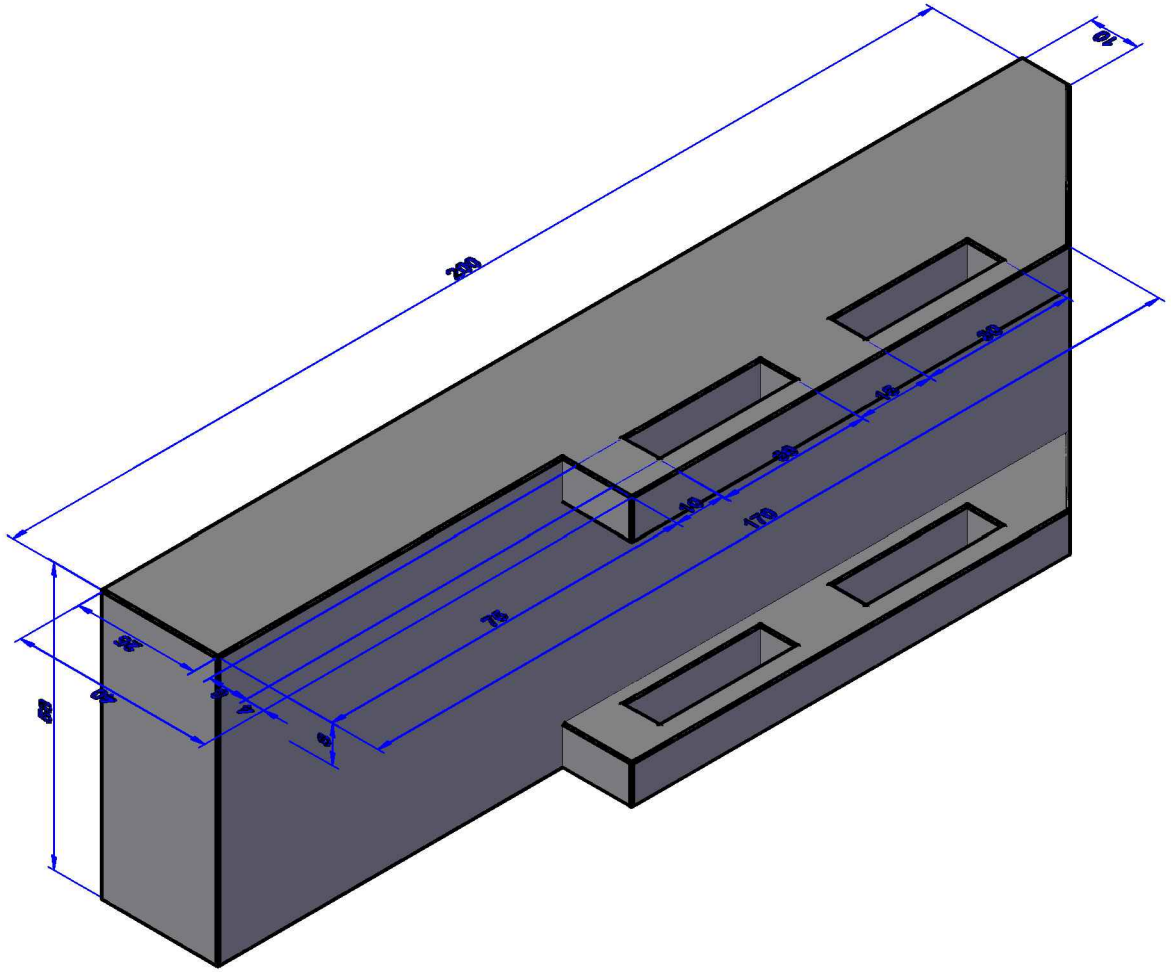
200
16
30
42
30
40
170
75
35
20
20
4
4
60

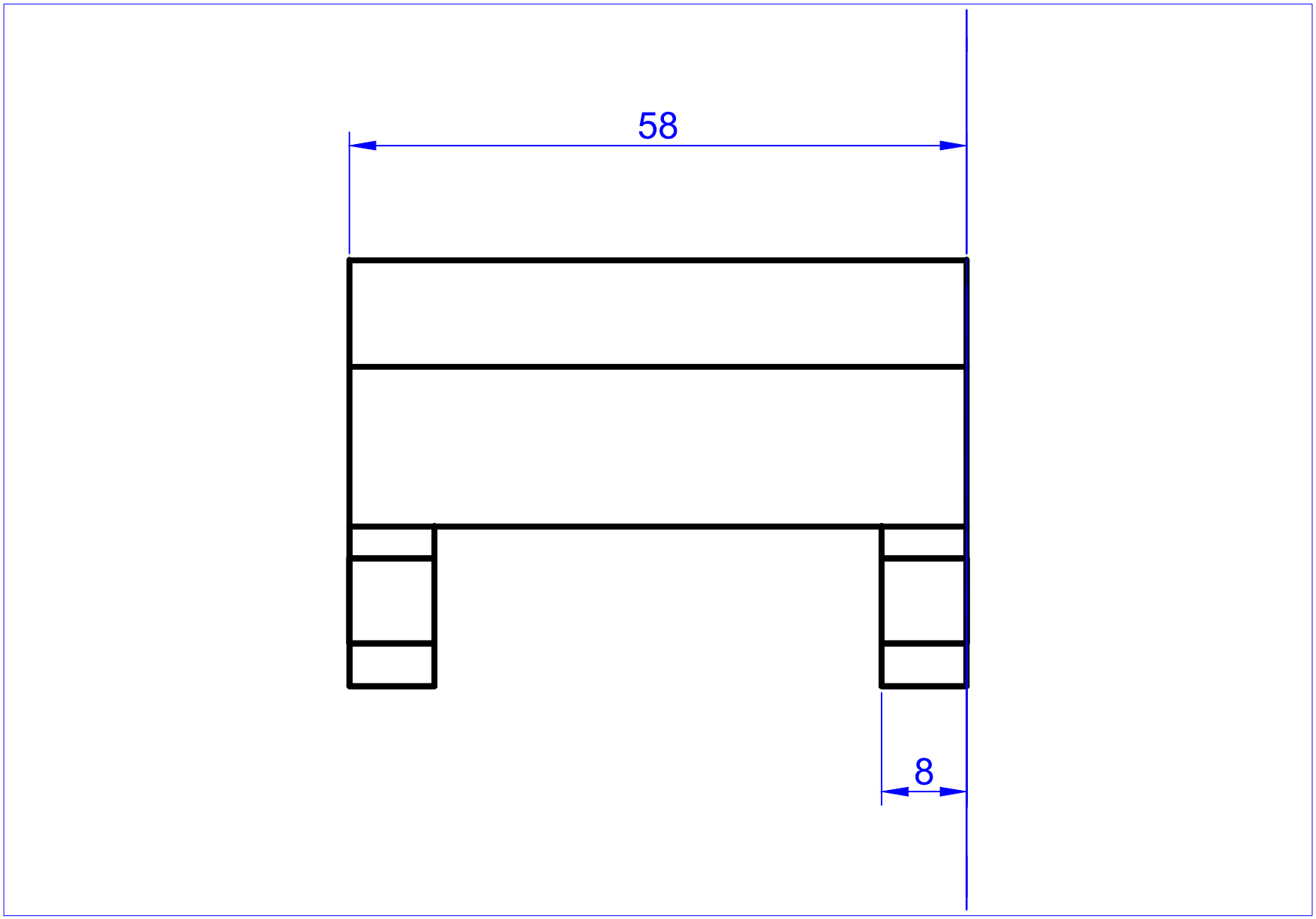
58
8

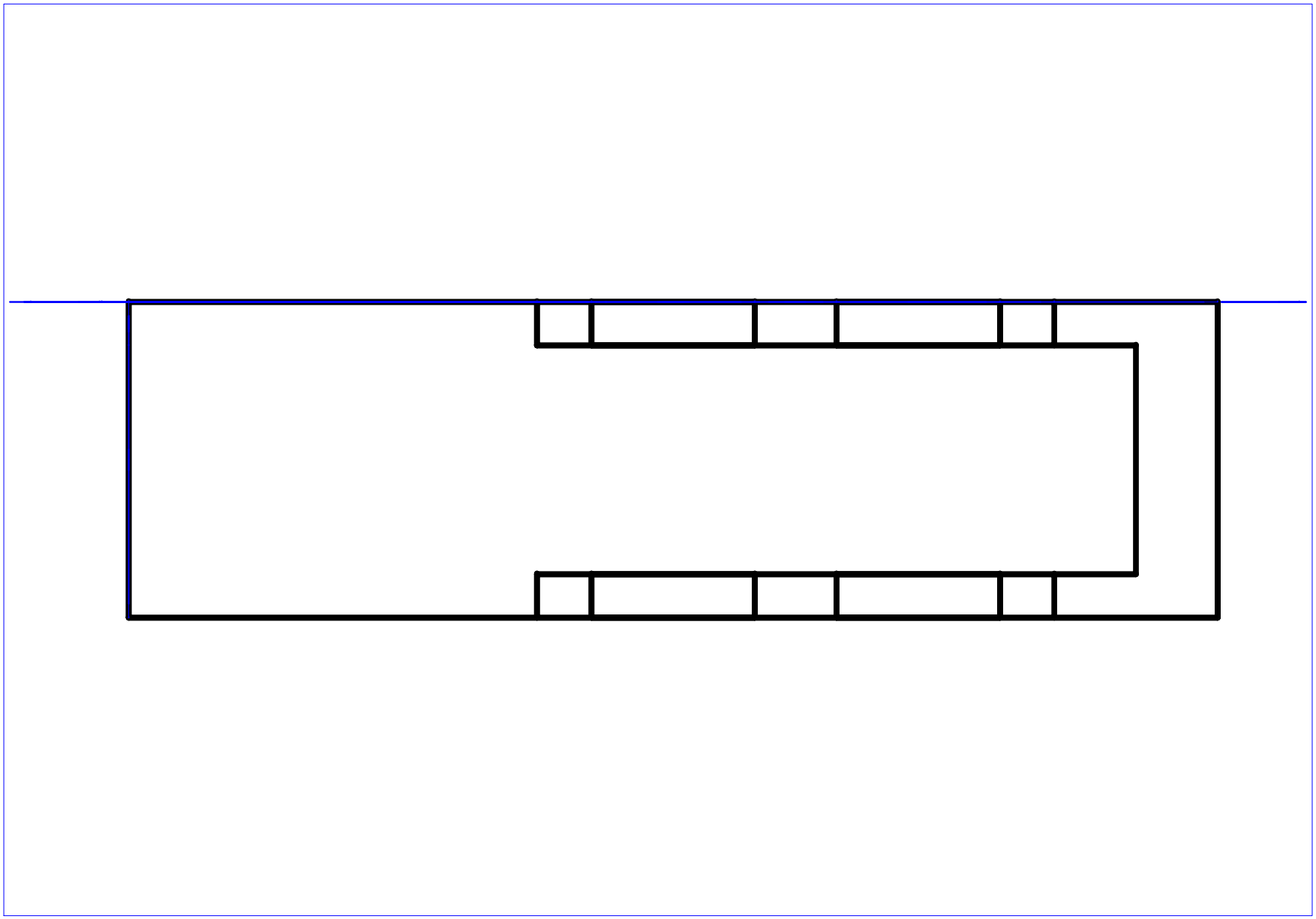

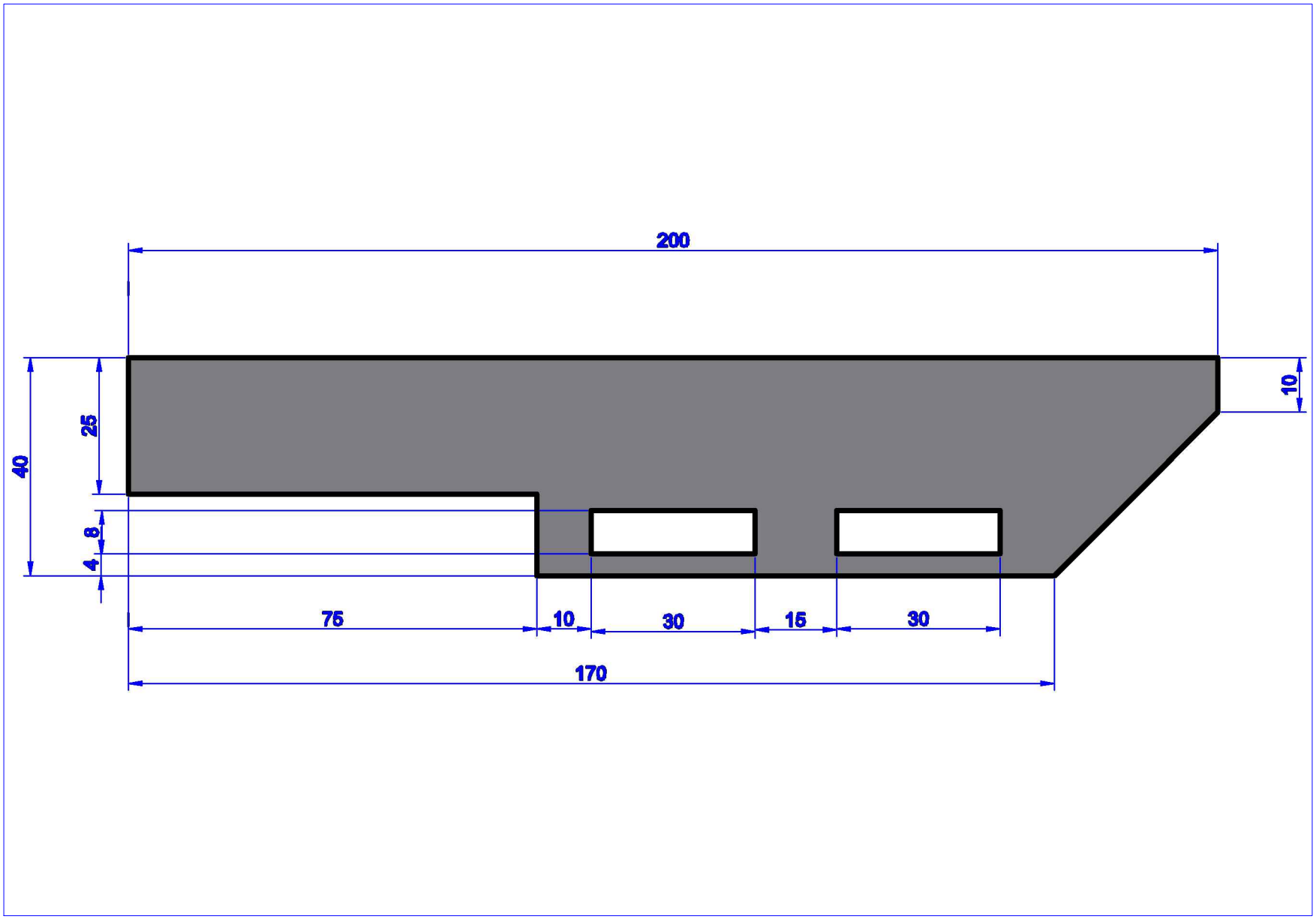
200
10
40
25
8
4
75
10
30
15
30
170

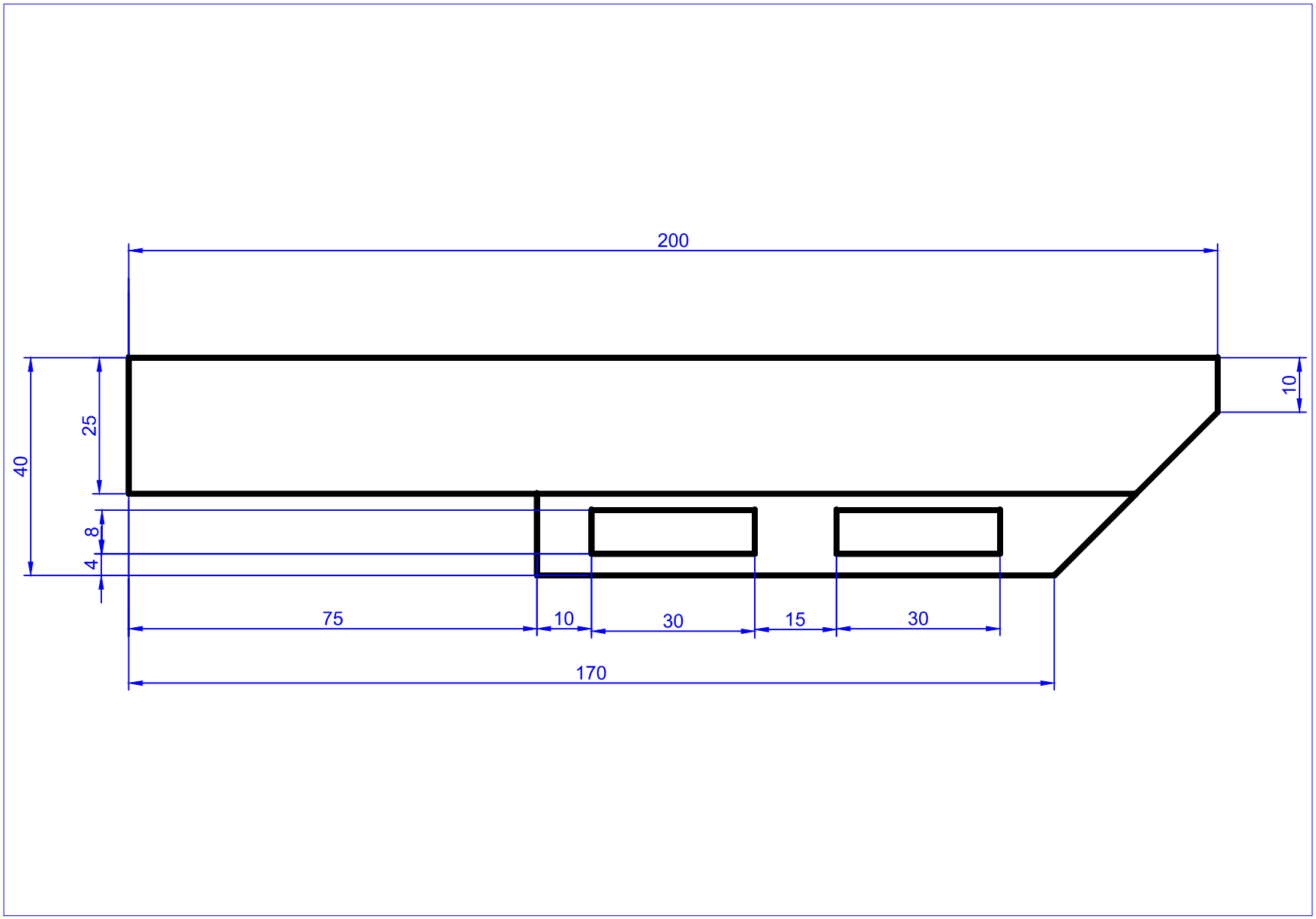
200
10
40
25
8
4
75
10
30
15
30
170