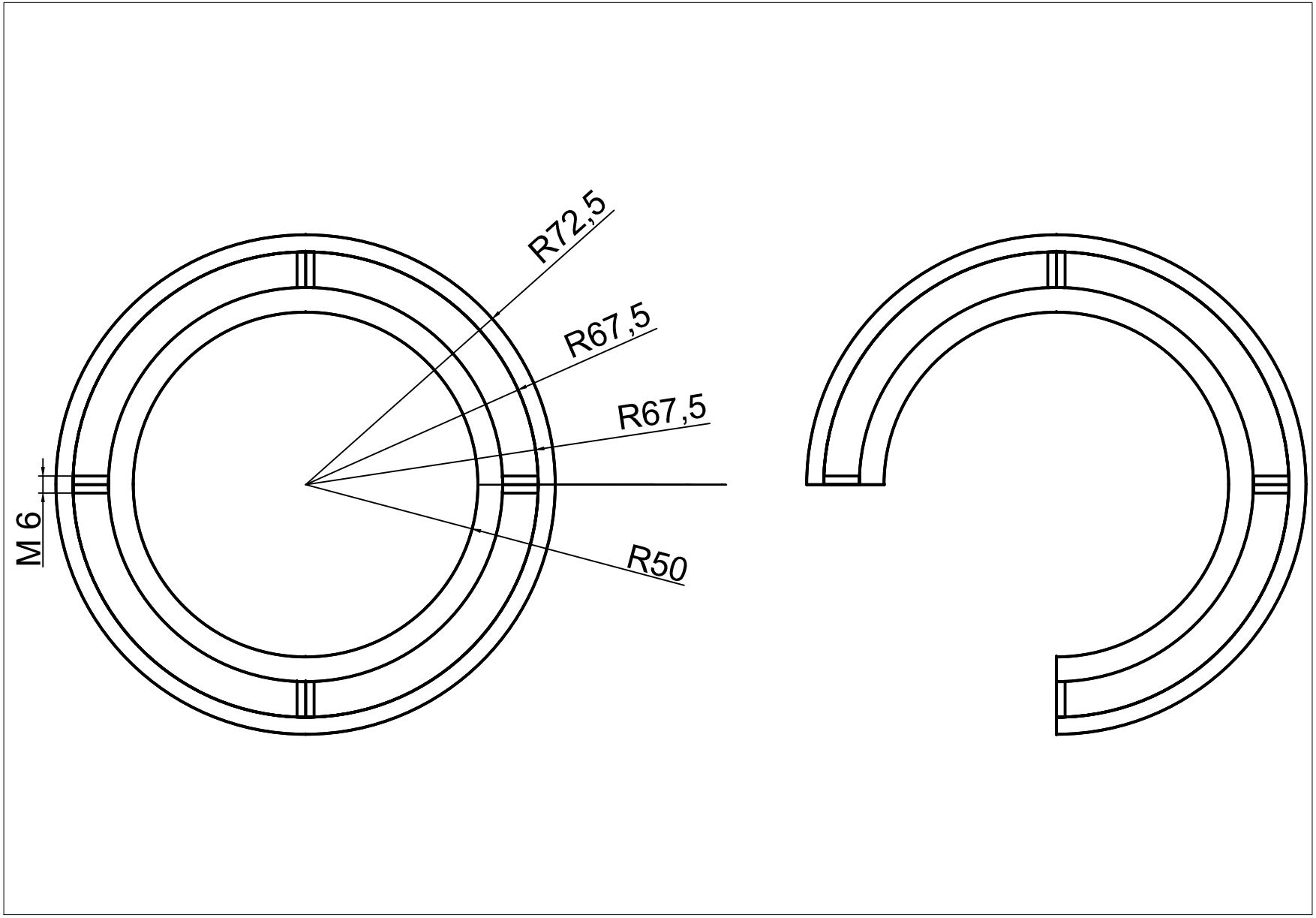
R72,5
R67,5
R67,5
R50
M 6

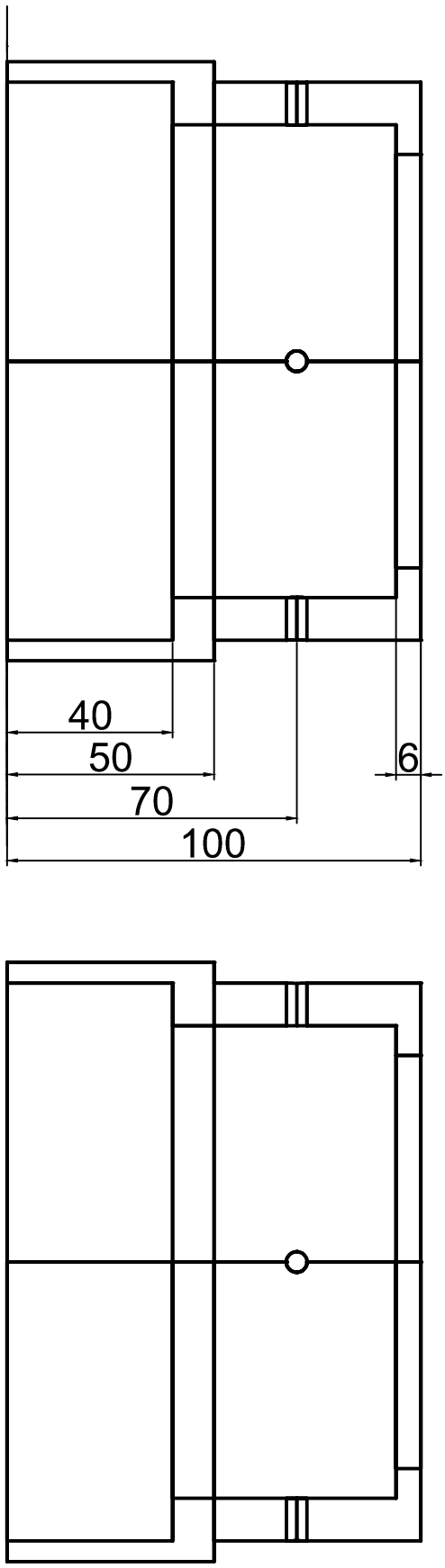
40
50
70
100
6

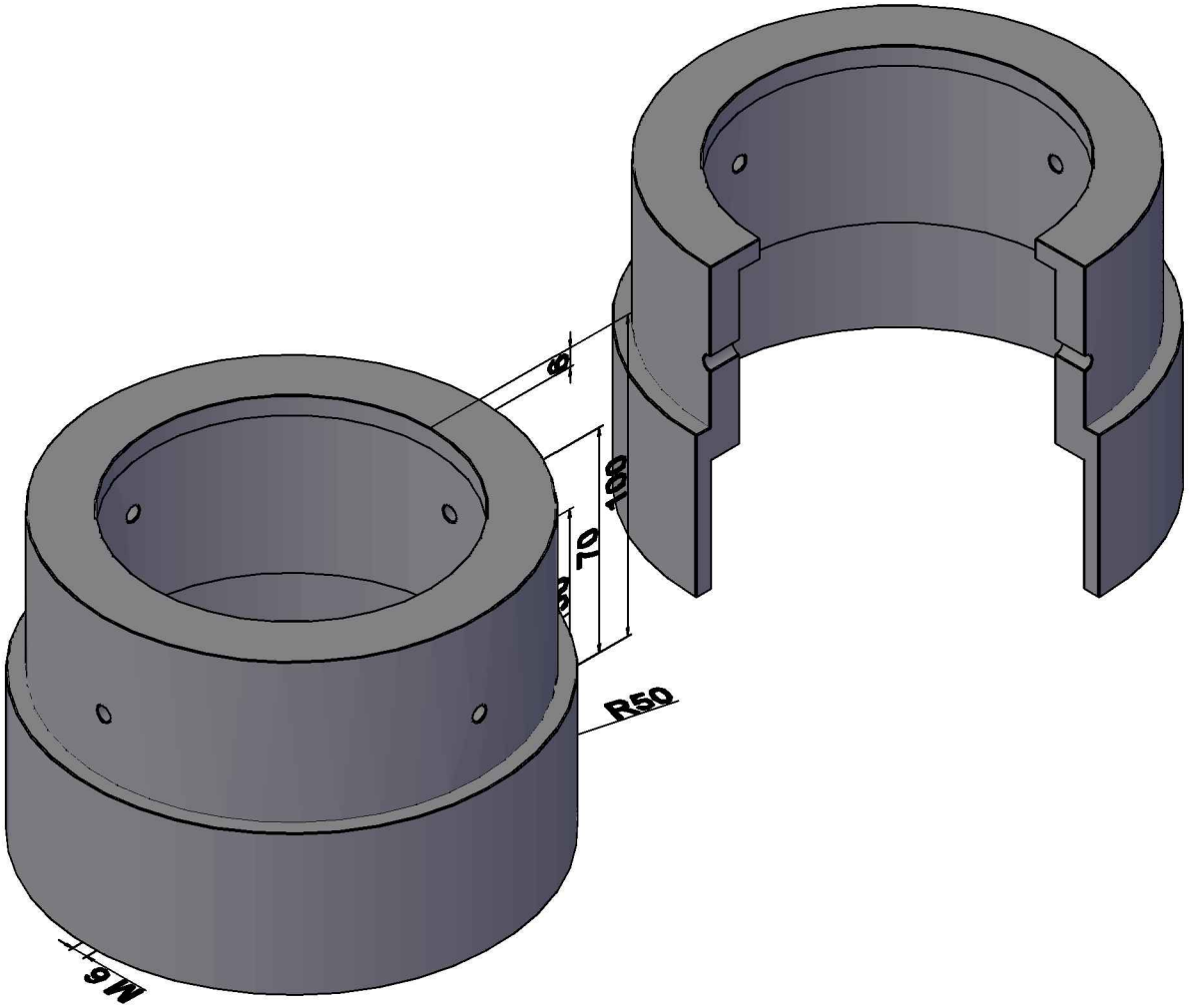
M6
30
70
100
6
R50

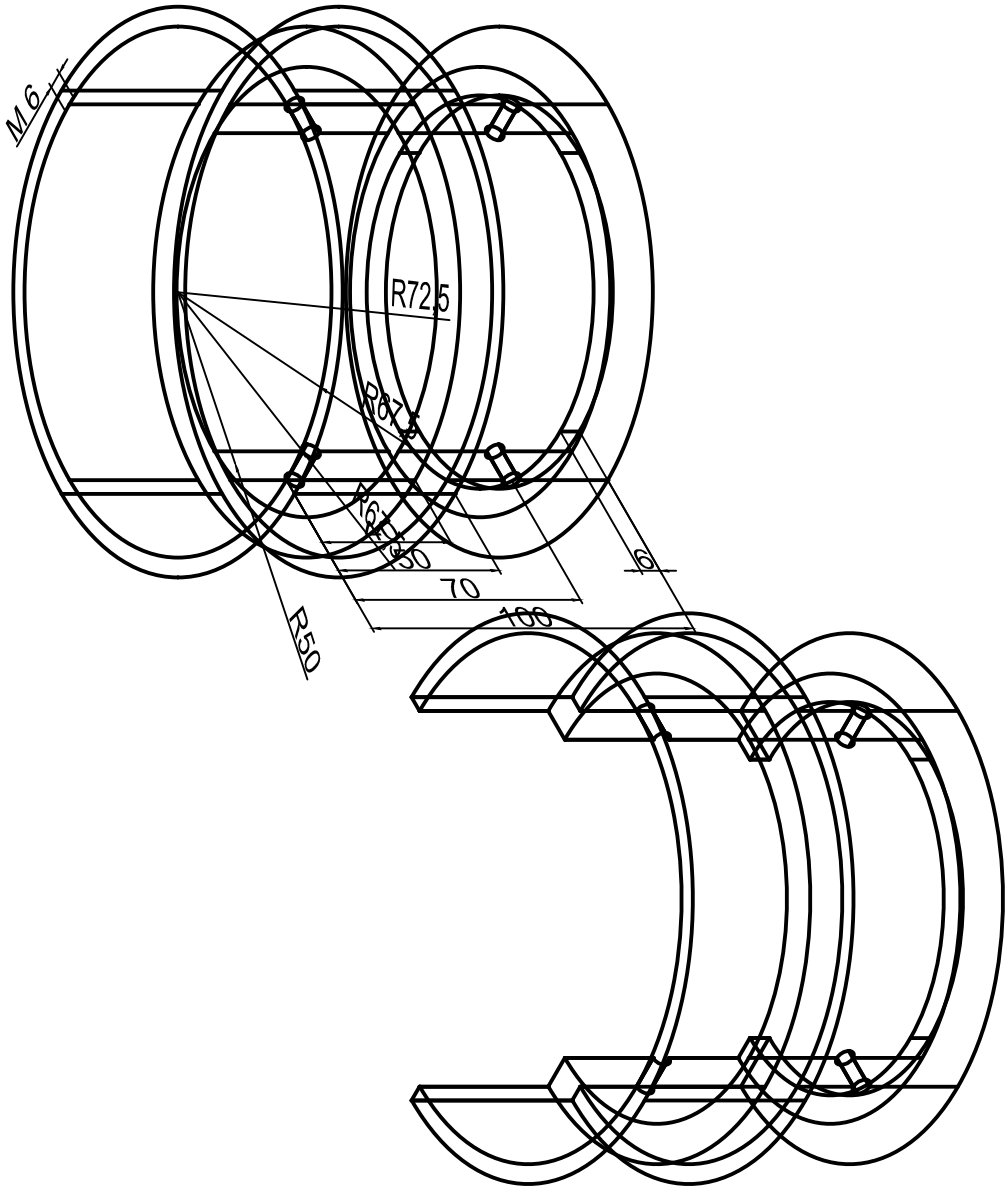
M6
R72,5
R67,5
R16
R40
R50
70
100
6