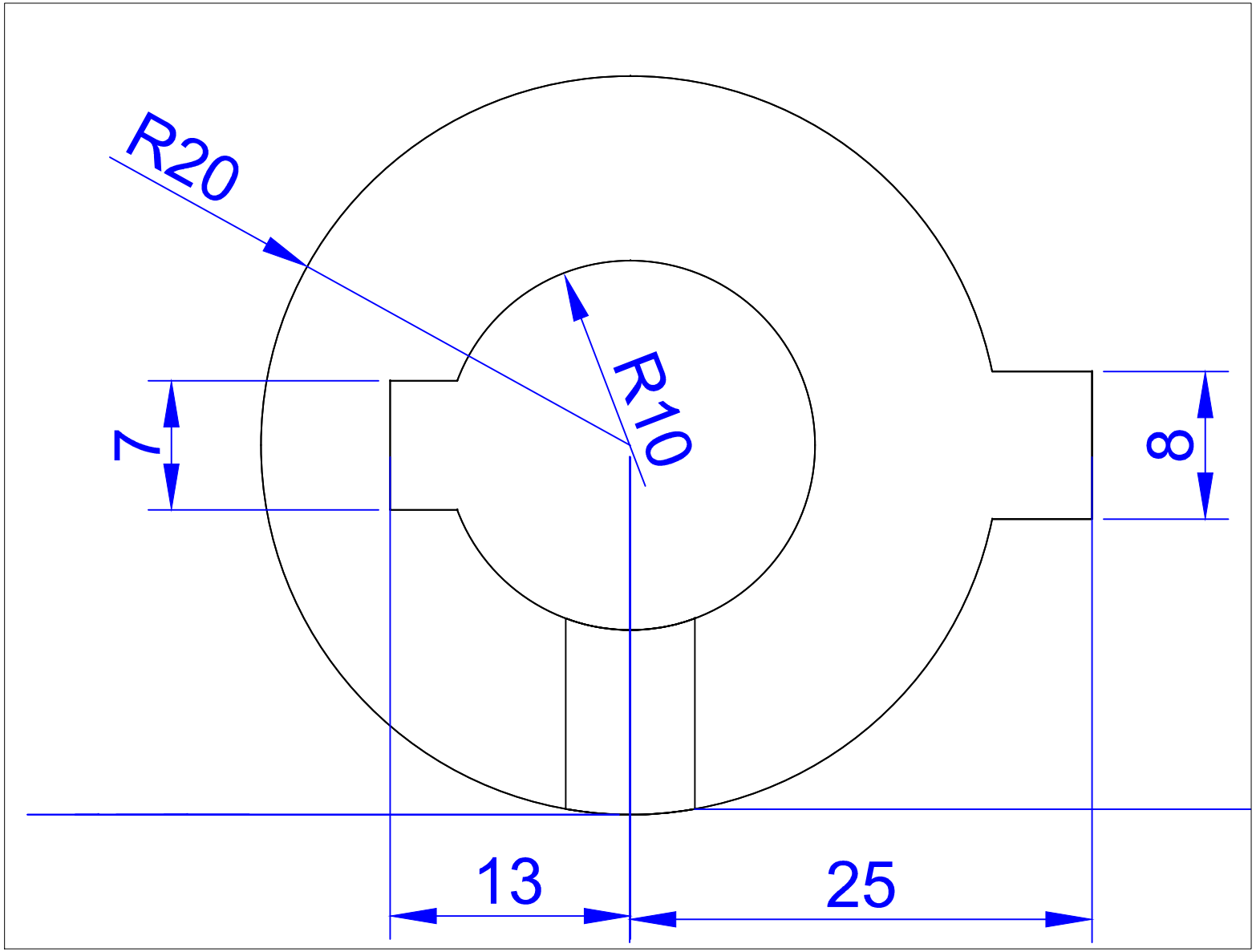
R20
R10
7
8
13
25

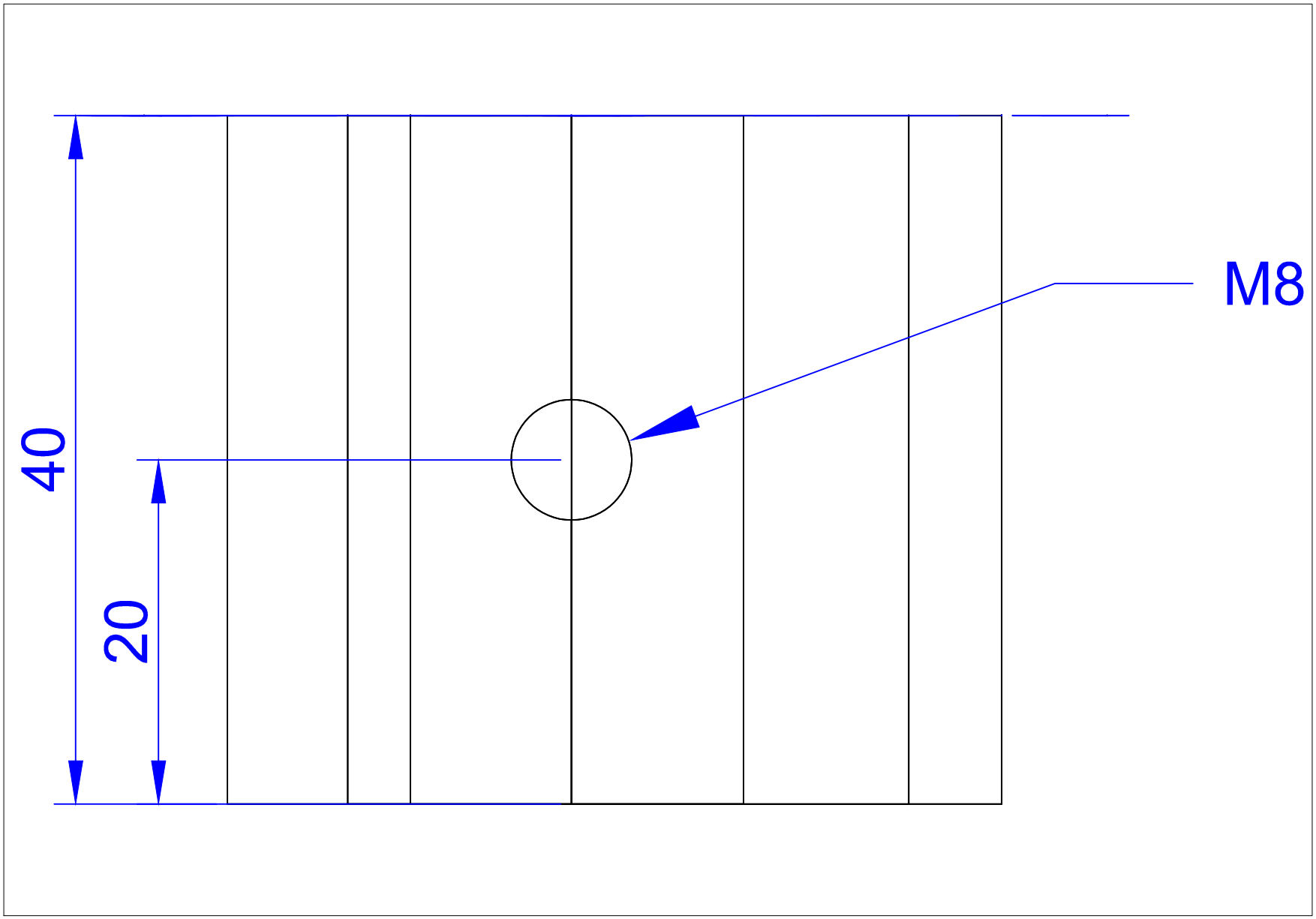
40
20
M8

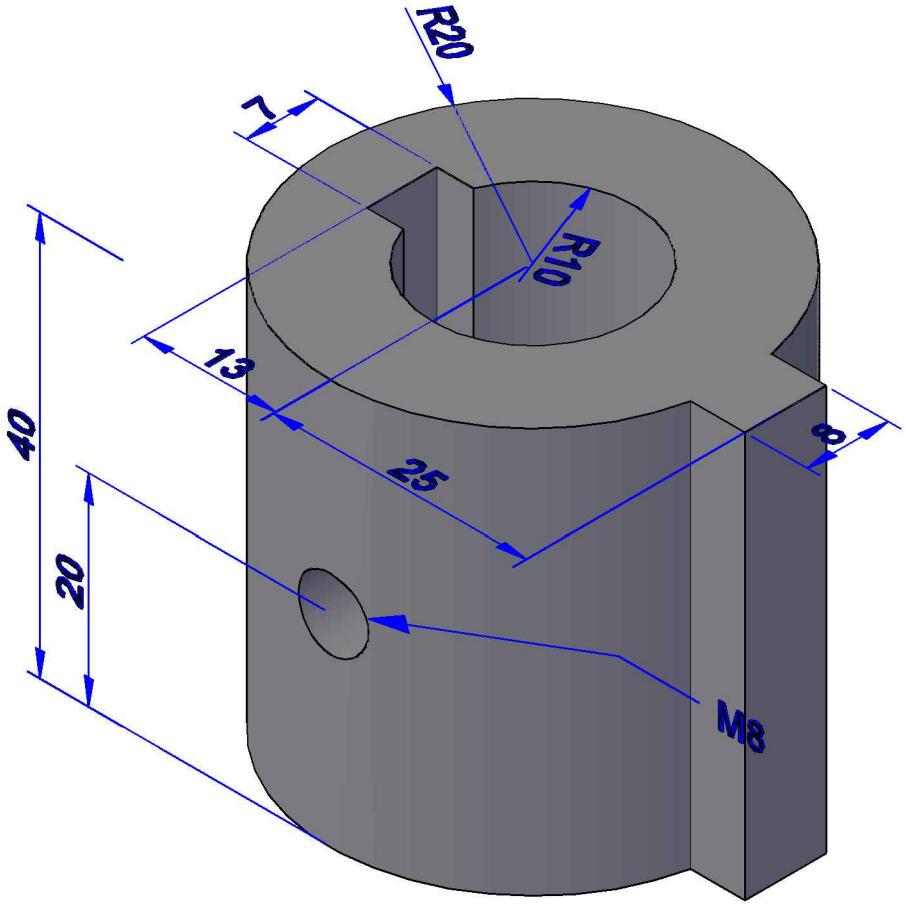
R20
7
R10
13
40
25
8
20
M3