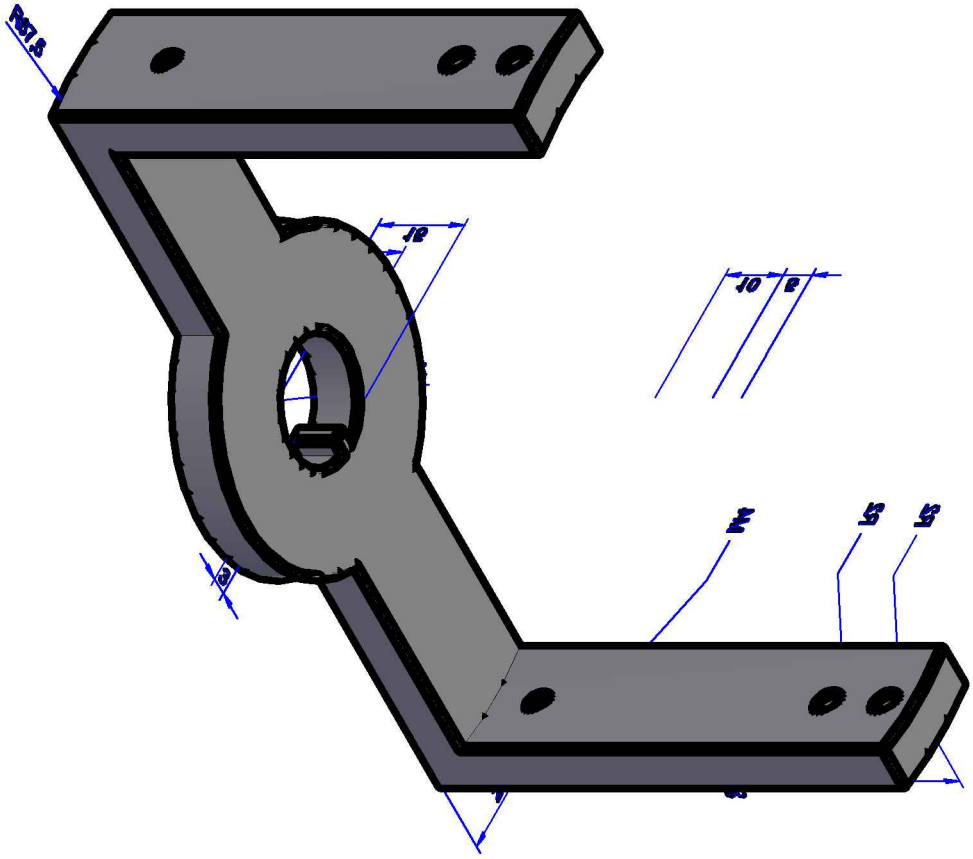
R67,5
12
10
2
12
15
15
8
6

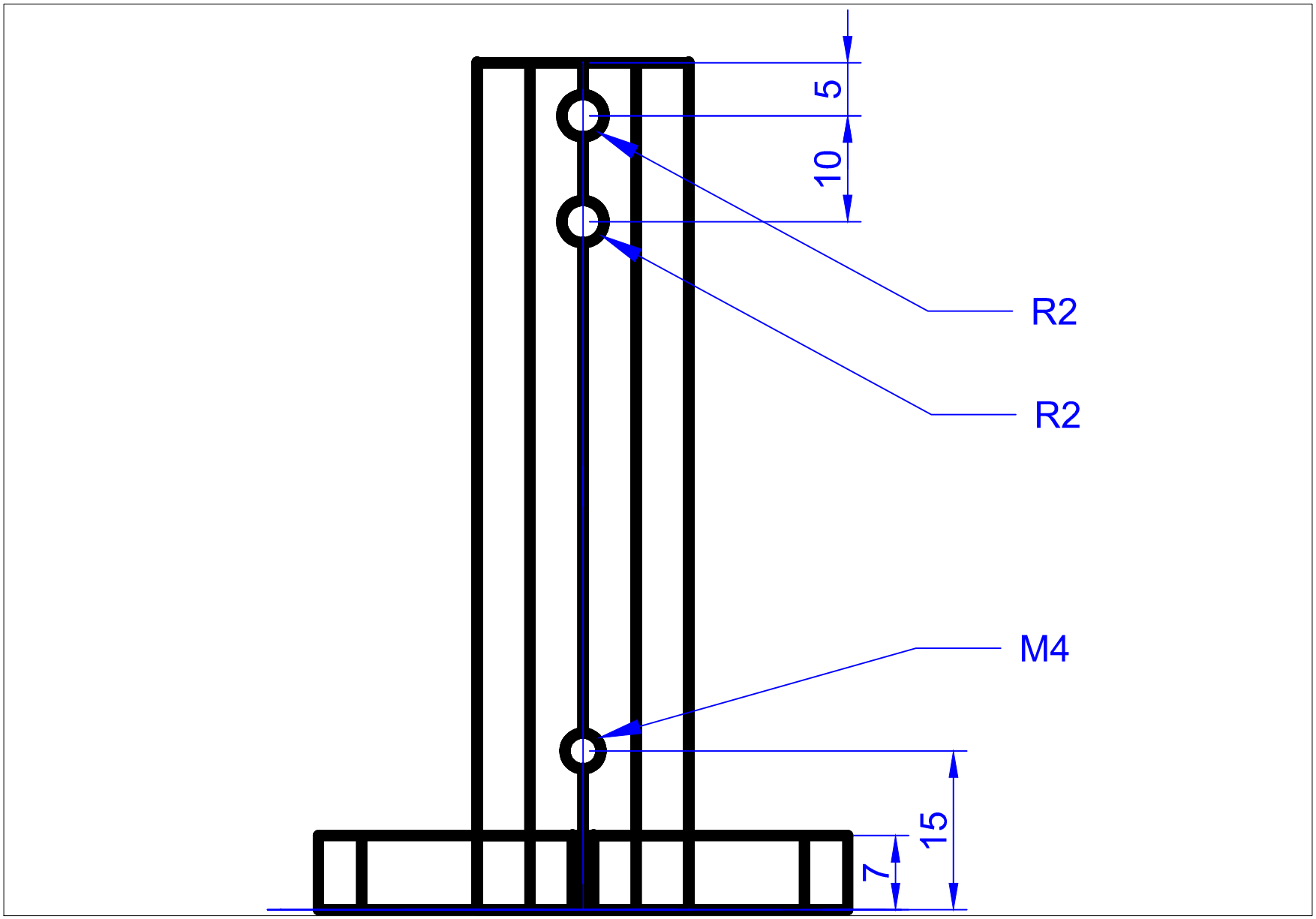
5
10
R2
R2
M4
15
7

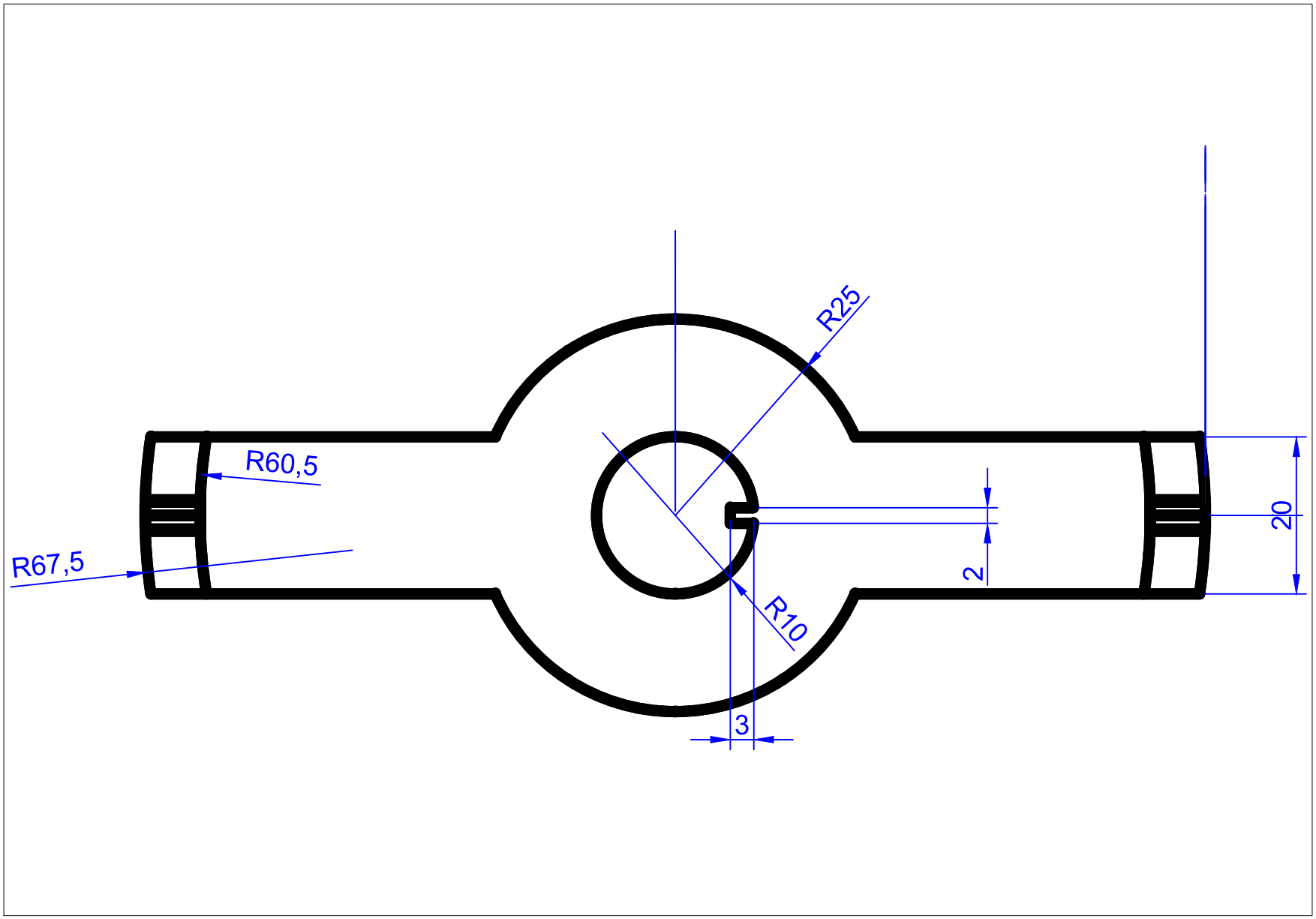
R25
R60,5
R67,5
R10
2
20
3

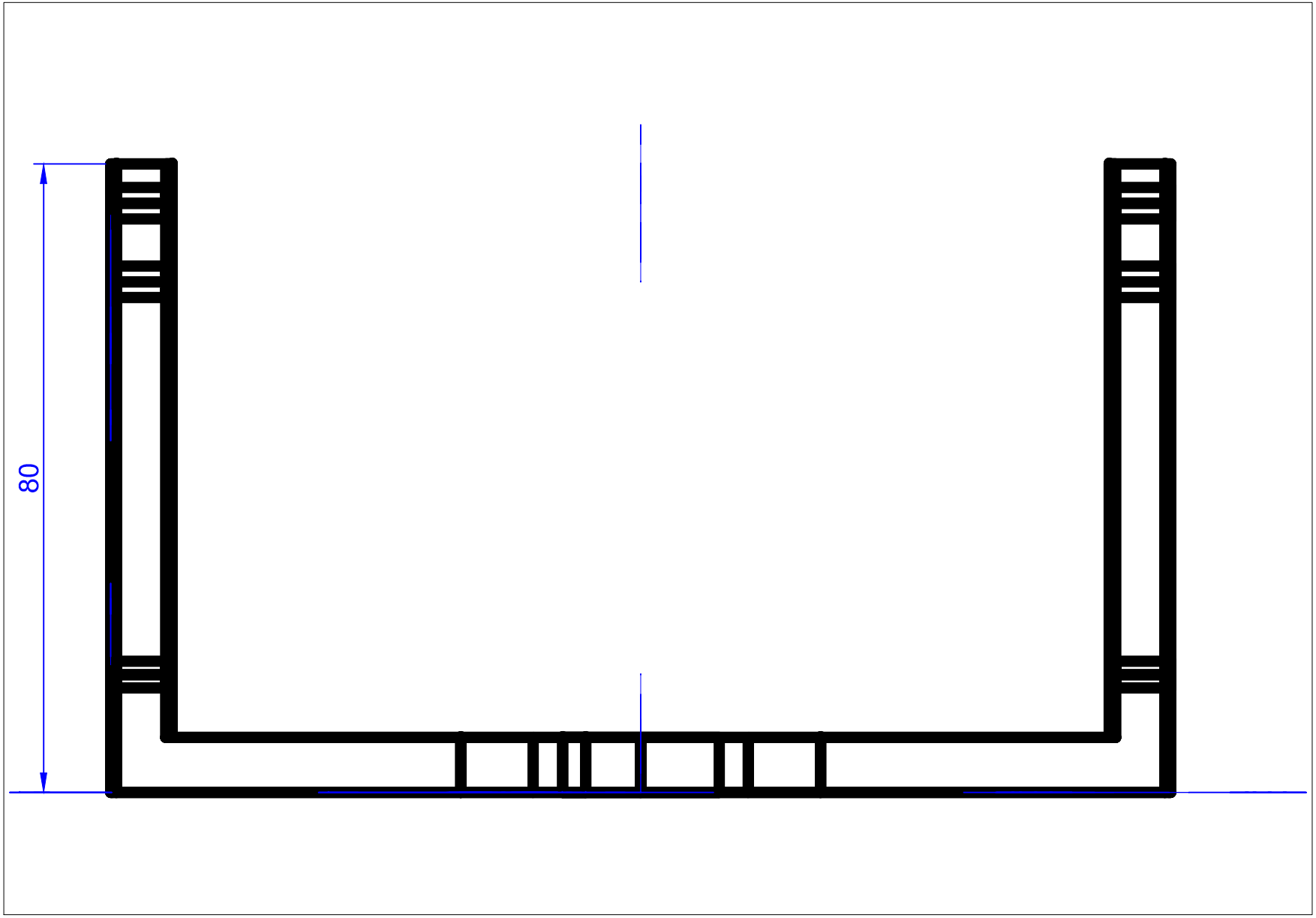
80