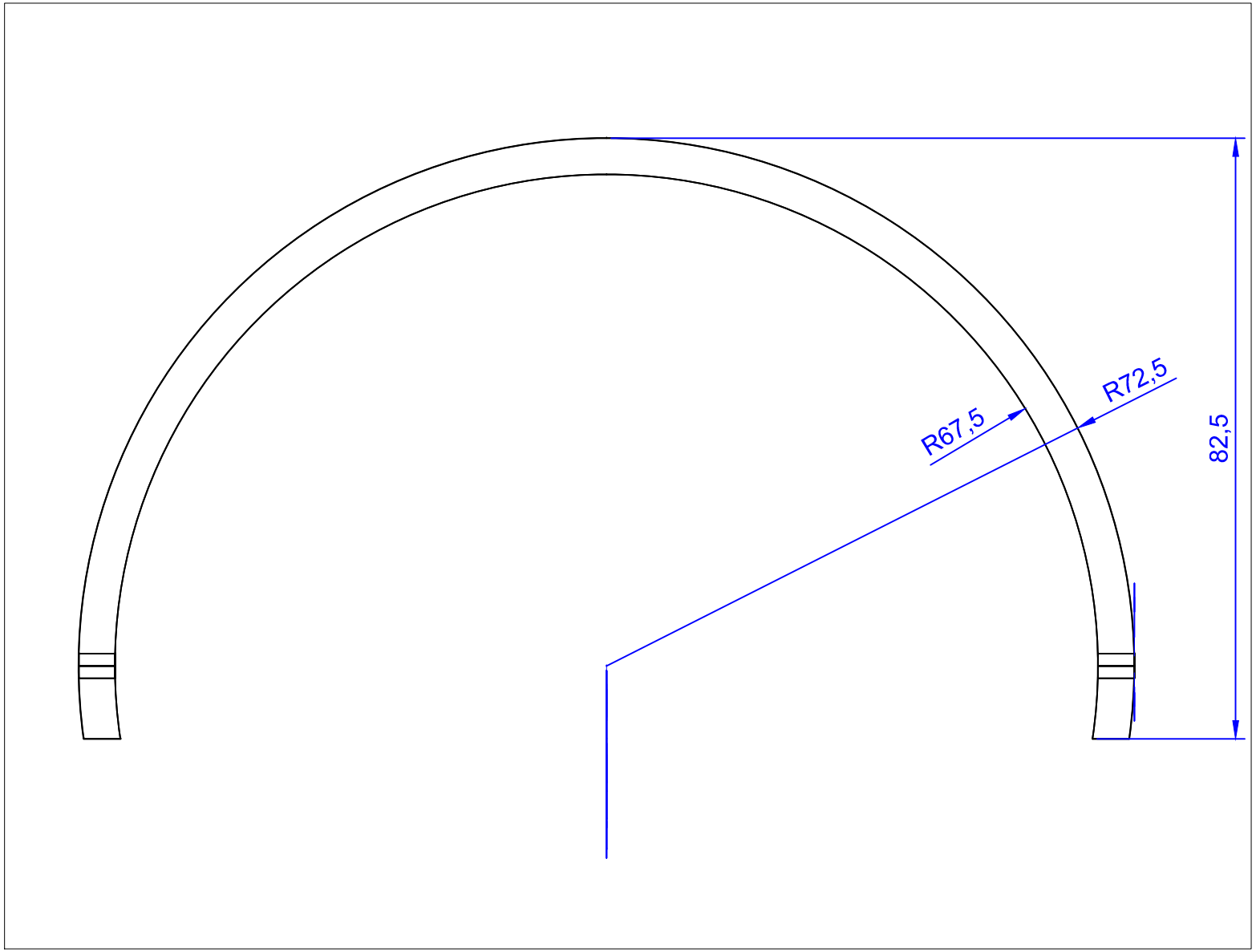
R72,5
R67,5
82,5

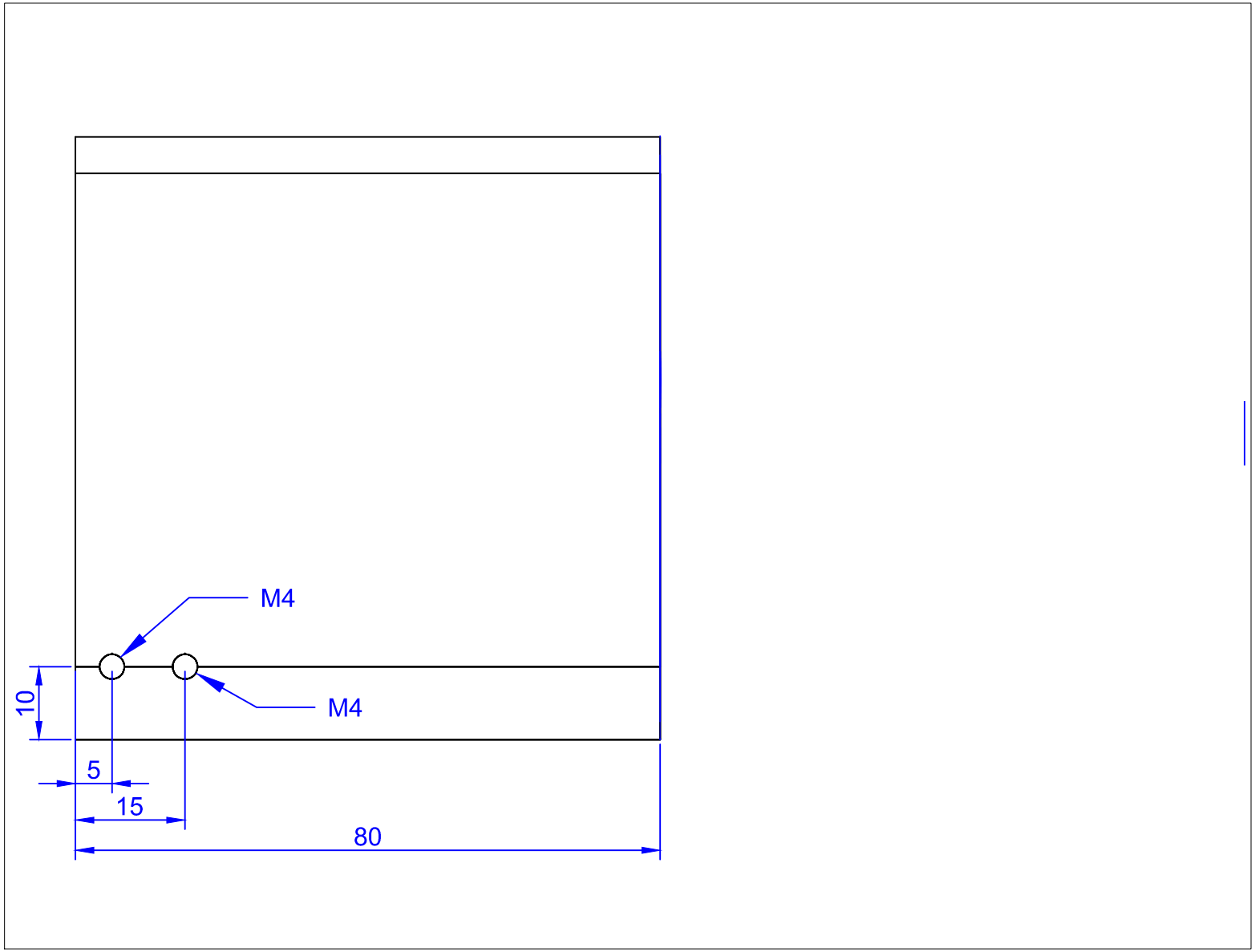
M4
M4
10
5
15
80

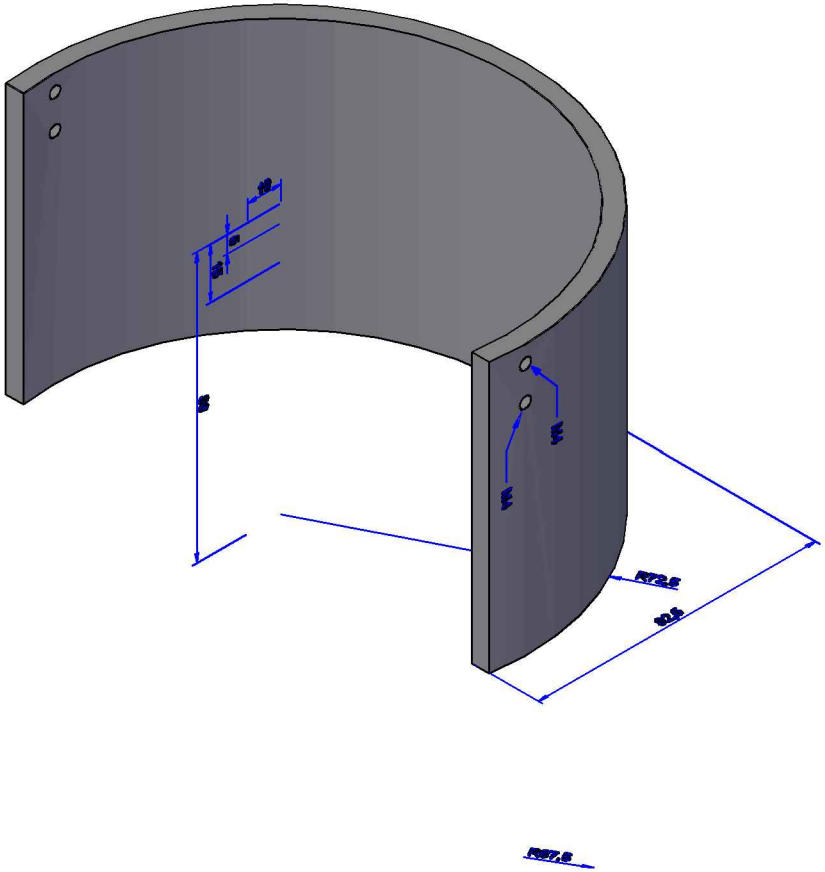
E
E
R72.5
R97.5