5432.3708510-01СБ

Rz40(√)

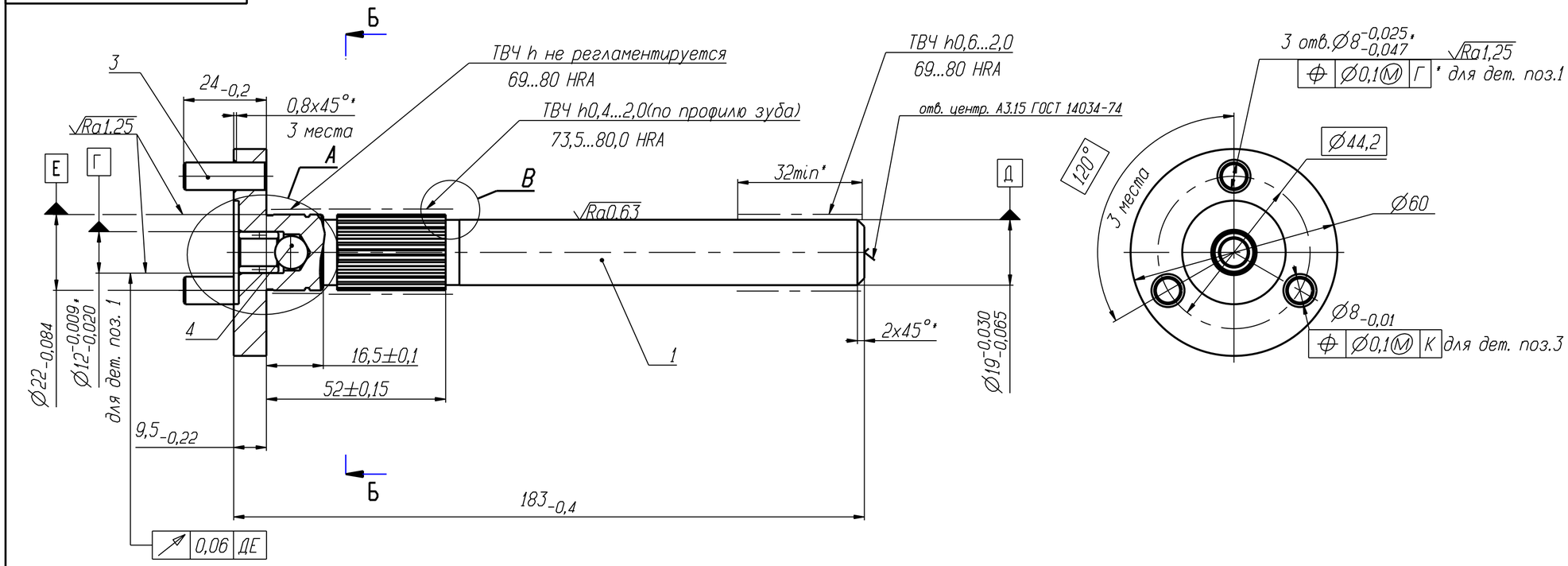

Модуль нормальный делительный	m_n	1
Число зубьев	Z	20
Угол профиля зуба	a_n	30°
Высота головки зуба	h_a	0,55
Высота ножки зуба	h_f	0,65
Радиус кривизны переходной кривой	ρ_f	0,15
Смещение исходного контура	xm	+0,5
Шарик 2,25 16 ГОСТ3722-81	Dm	2,25±0,01
Размер по шарикам	Ma	$24{,}6_{-0{,}1}$
Допуск направления зуба	F_β	0,07
Диаметр окружности вершин зубьев	d_a	$22_{-0{,}084}$
Диаметр окружности впадин	d_f	$19{,}6_{-0{,}28}$
Толщина зуба нормальная делительная окружная	S	$2{,}148^{-0{,}06}_{-0{,}12}$
Суммарный допуск	T	0,14
Диаметр делительной окружности	d	20
Высота зуба	h	1,2
Диаметр основной окружности	d_b	17,32
Диаметр окружности граничных точек зуба	$d_{l\,max}$	19,96
Номинальный (исходный) диаметр соединения	D	22

А (2:1)

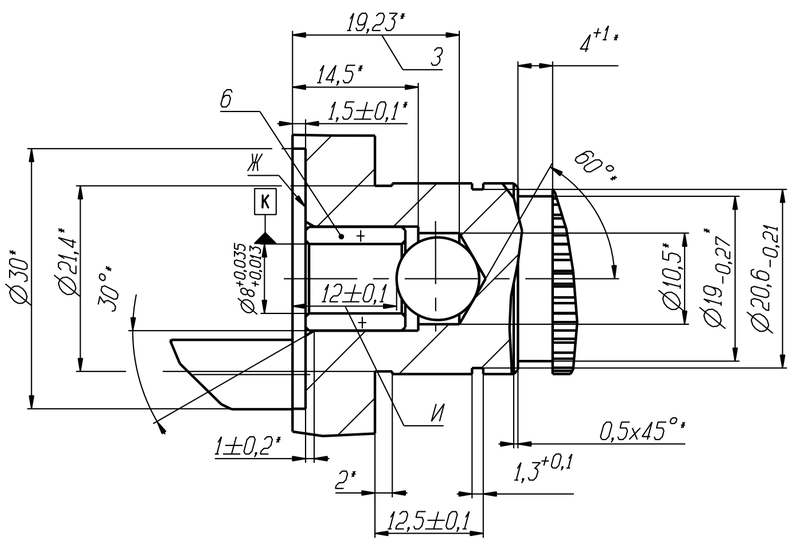

В (4:1)

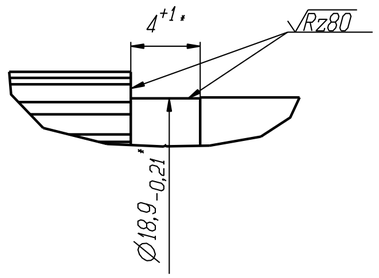

Б-Б (4:1)

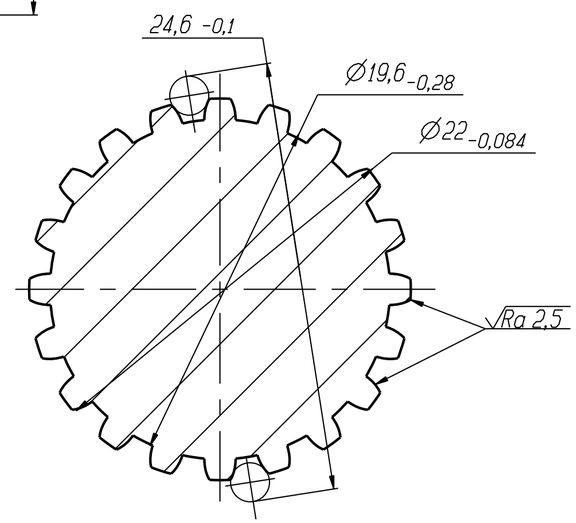

1. Материал-заменитель для дет. поз.1: Круг $\frac{24\text{-}h11\ ГОСТ\ 7417\text{-}75}{40Х\text{-}1\text{-}Т\ ГОСТ\ 4543\text{-}71}$
1. *Размеры обеспеч. инстр.
2. **Размеры для справок.
3. Общие допуски по ГОСТ30893.1: т.
4. Допуск радиального биения зубчатого венца относительно общей оси поверхностей Д и Е 0,1 мм, не более.
5. Допускаются наплывы в зону канавок после накатки шлицев. Форма и размеры не регламентируются.
6. Допускается утопание подшипника поз.6 относительно Ж на 0,2мм, не более (обеспеч.инстр.)
7. Размер 3-расчетный, для технологического обеспечения размера И.
8. Допускается не контролировать параметры термообработки (глубина слоя и твердость) поверхностей канавок.

Изм. Лист	N докум.	Подп.	Дата	5432.3708510-01СБ			
Разраб.				Вал-водило с осями Сборочный чертеж	Лит.	Масса.	Масштаб
Пров.					0		1:1
Т.контр.					Лист	Листов 1	
Нач.КБ							
Н.контр.							
Утв.							

Подп. и дата | Инв.N дубл. | Взам.инв.N | Подп. и дата | Инв.N подл.

Копировал

Формат А2