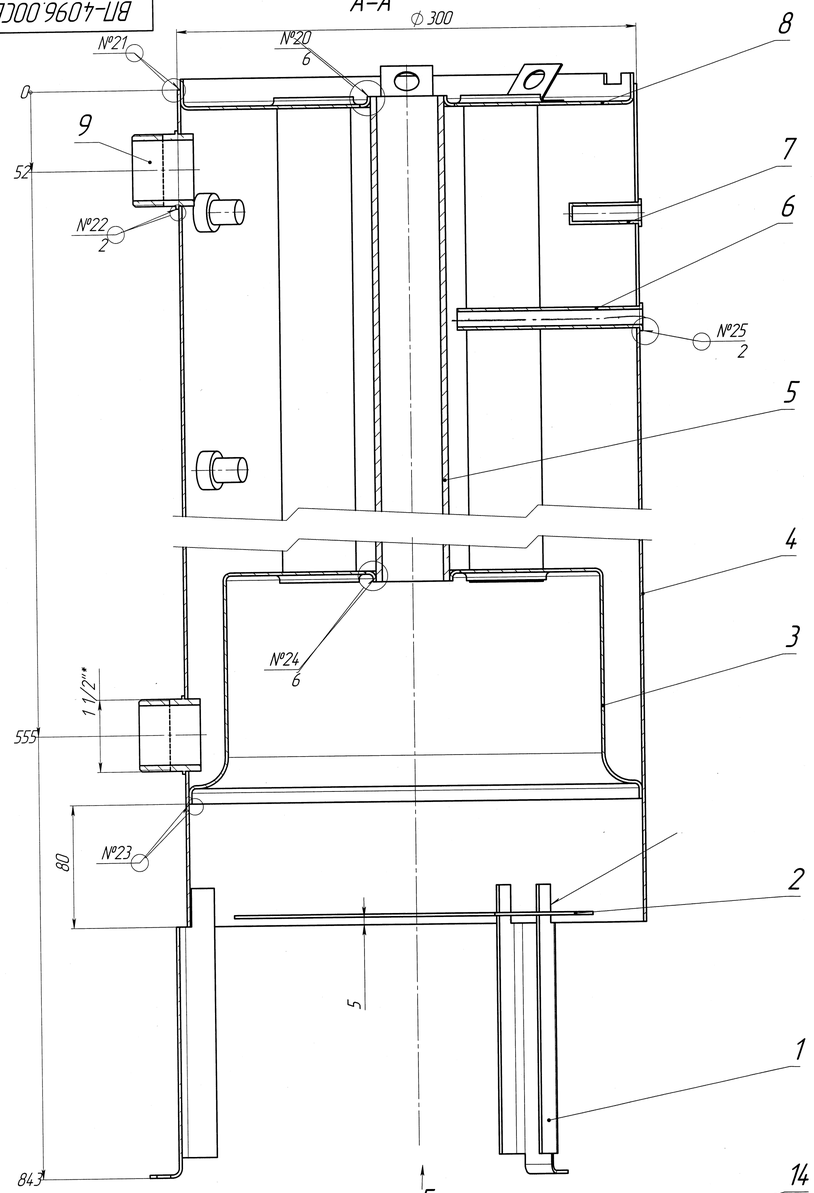

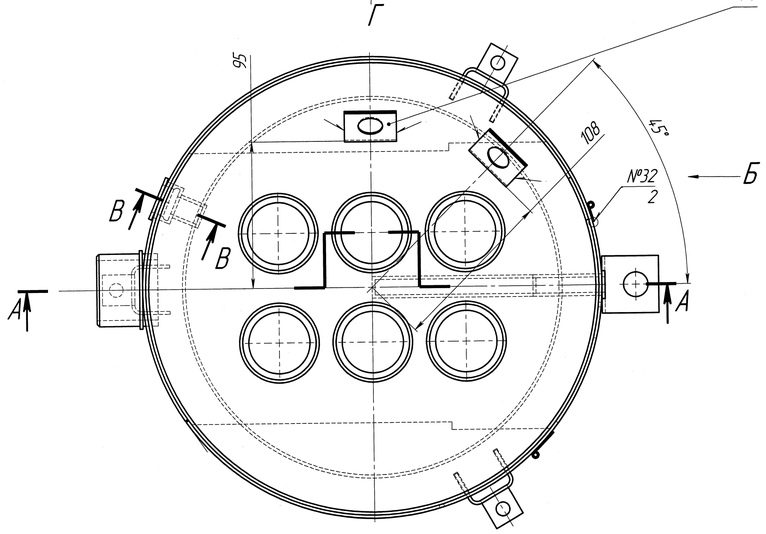

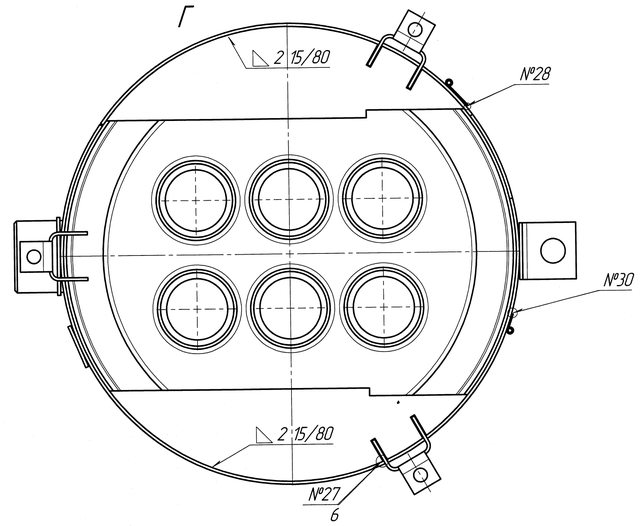

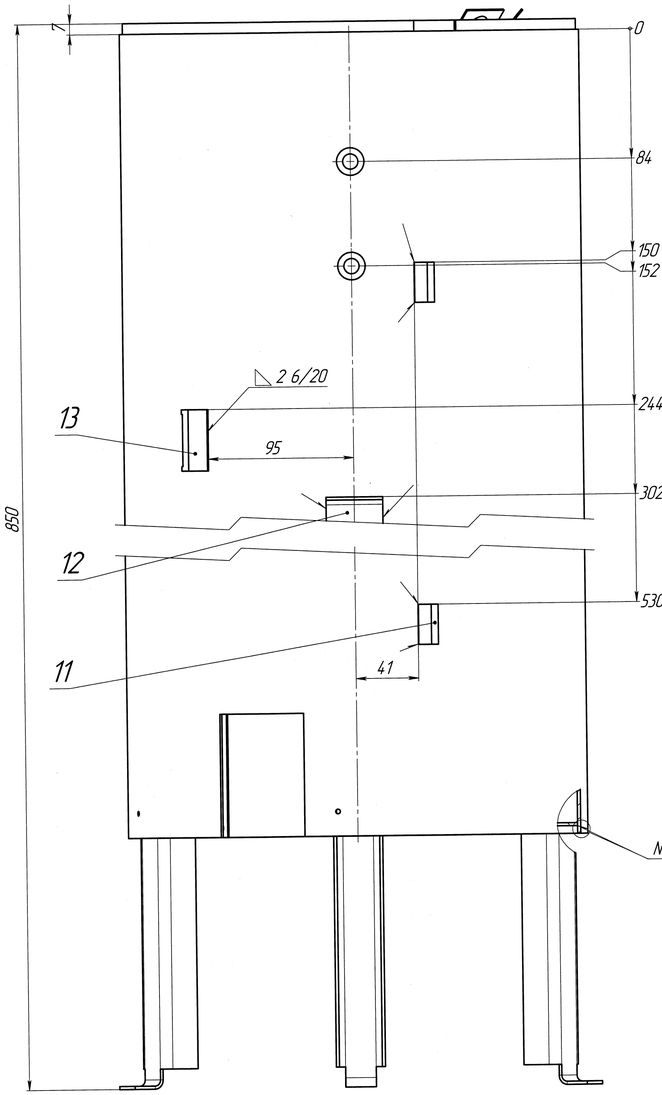

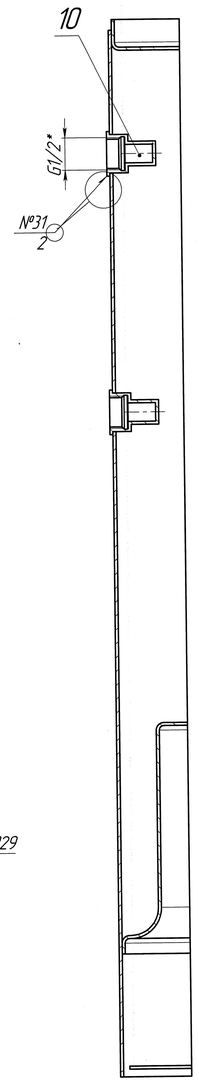

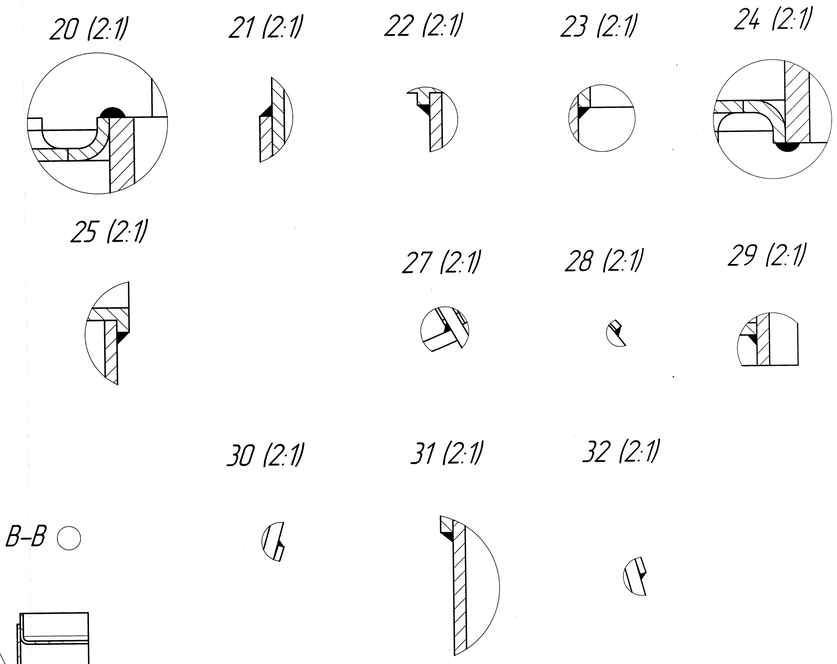

1. *Размеры для справок.
2. ±IT16/2.
3. Сварка ручная дуговая в защитном газе или полуавтоматическая, сварные швы по ГОСТ 14771-76.
4. Покрытие: краска порошковая "Cewepol 52349 SP-EP", белая. (RAL 9016)

				ВП-4096.00СБ			
Изм. Лист	№ докум.	Подп.	Дата	Котел газовый Сборочный чертеж	Лит.	Масса	Масштаб
Разраб.	Воронцов		29.02.12			27,3	1:2
Пров.	Рассолов				Лист	Листов 1	
Т.контр.	Есин				ОАО "Газаппарат"		
Н.контр.							
Утв.	Федоров						

Перв. примен. | Справ. № | Подп. и дата | Инв. № дубл. | Взам. инв. № | Подп. и дата | Инв. № подл.

Формат А1