ВП-4096.08

Перв. примен.

Справ. №

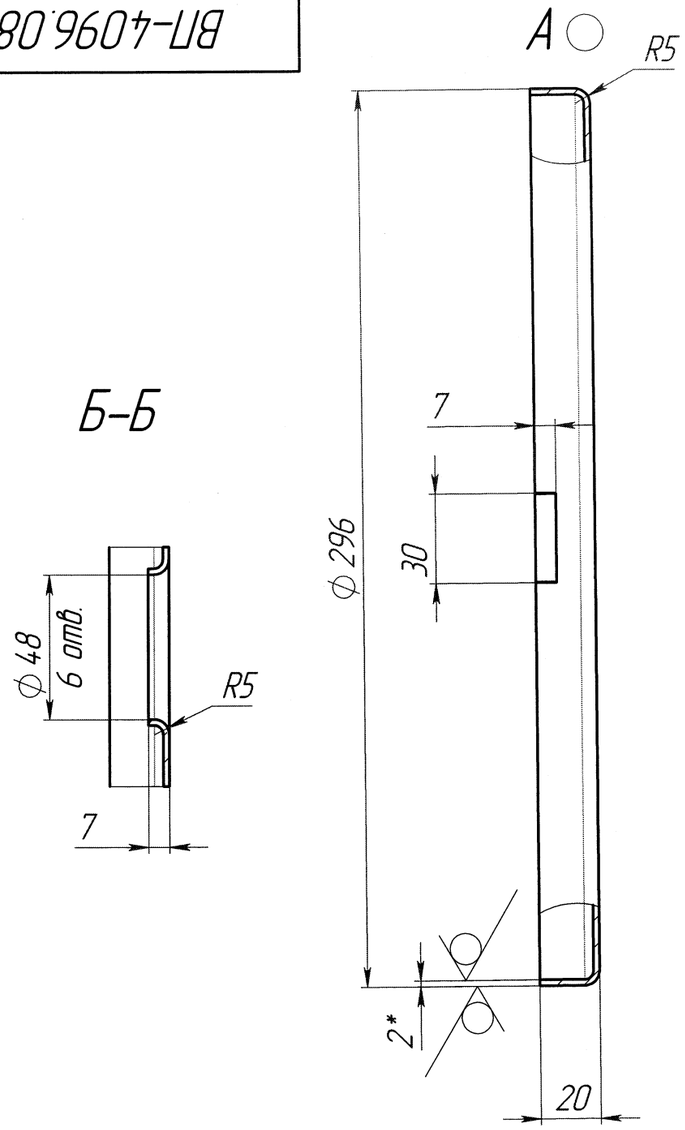


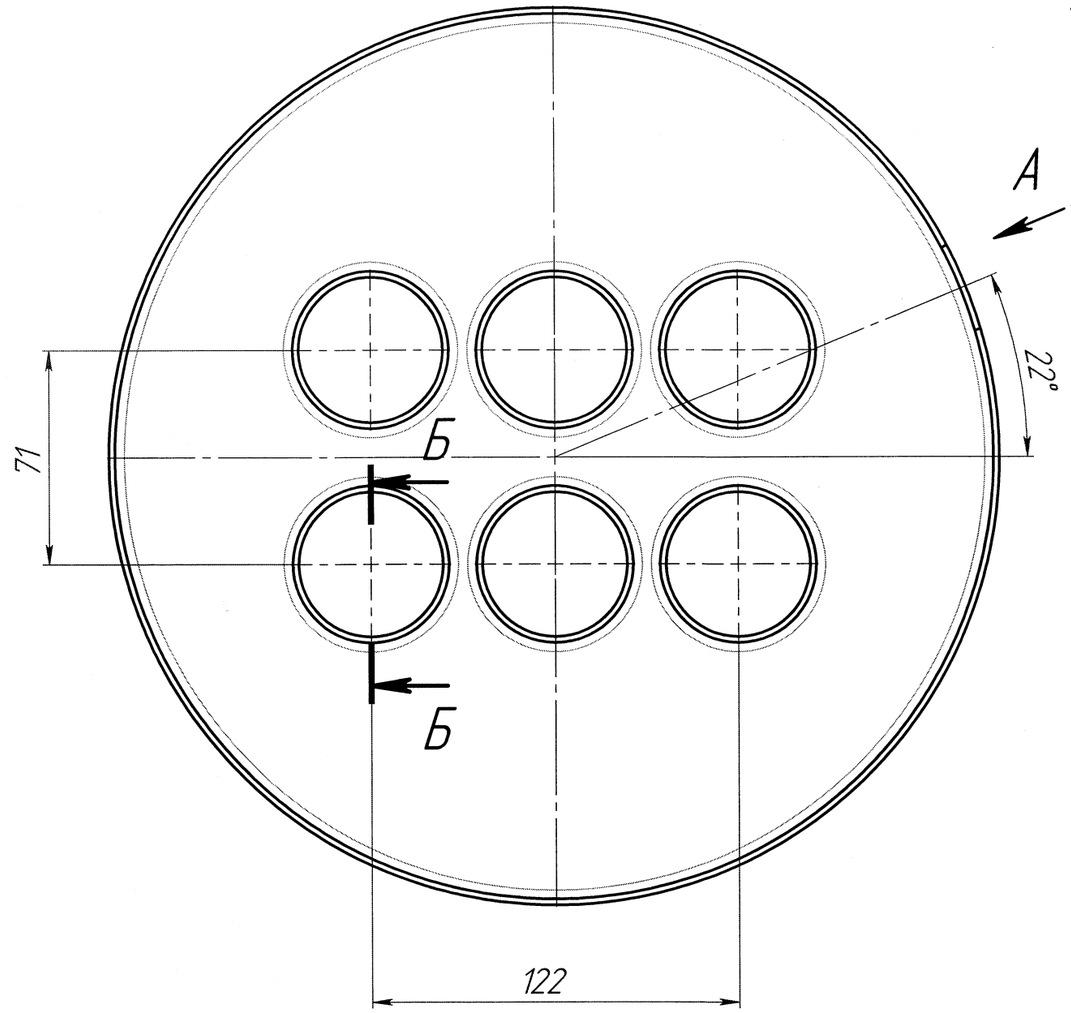


6,3

1.* Размер для справок.
2. H14,h14, ±IT14/2.

Подп. и дата

Инв. № дубл.

Взам. инв. №

Подп. и дата

Инв. № подл.

| | | | | | | | |
|---|---|---|---|---|---|---|---|
| | | | | | ВП-4096.08 | | |
| Изм. | Лист | № докум. | Подп. | Дата | Крышка верхняя | Лит. | Масса | Масштаб |
| Разраб. | | Воронцов | | 29.02.12 | | | 1,13 | 1:2 |
| Пров. | | Рассолов | | | | Лист | Листов 1 |
| Т.контр. | | | | | Лист Б-ПН-0-2 ГОСТ 19903-90 / В Ст3 сп ГОСТ 14638-79 | ОАО "Газаппарат" | |
| Н.контр. | | | | | | | |
| Утв. | | | | | | | |

Формат А3