23СБ.31.100.001

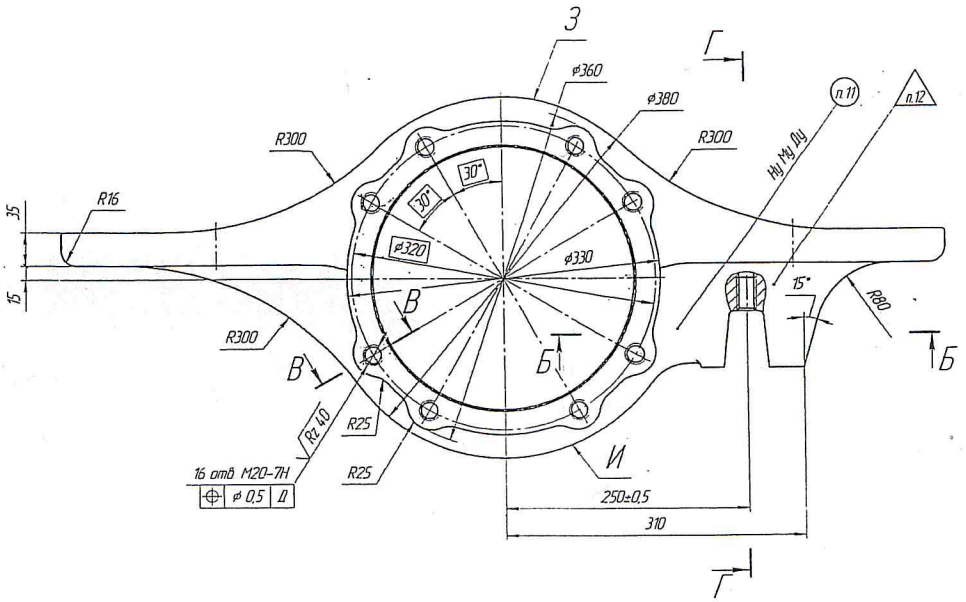

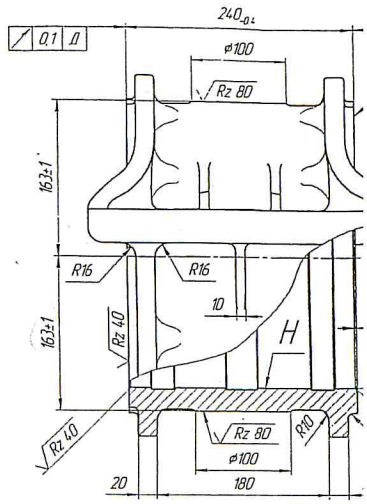

Б–Б

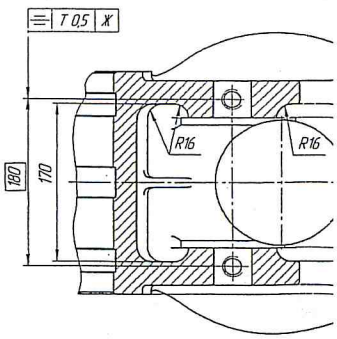

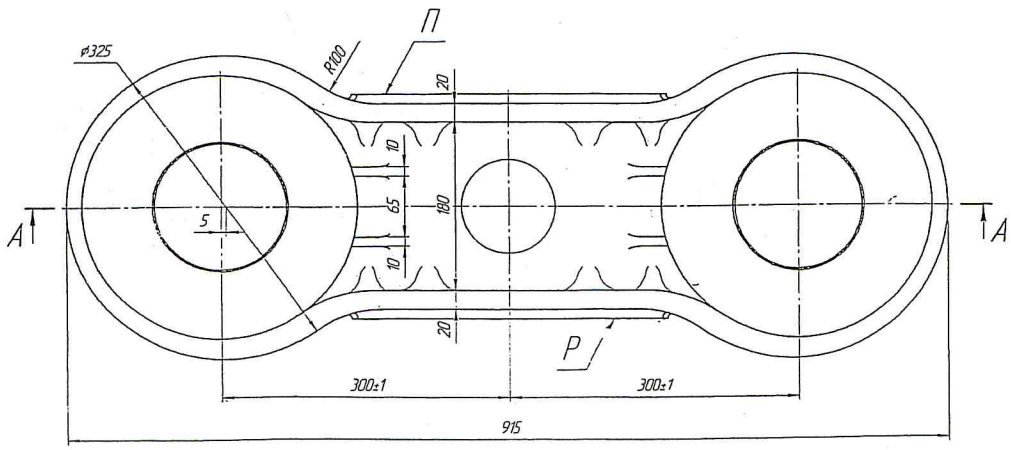

Разраб.						Разд. проекта 23СБ.31.100.000
Пров.						
Т.контр.						
Н.контр.						Сборка № 23СБ.31.100.001
Утв.						
Изм.	Лист	№ докум.	Подп.	Дата		

15.11.04.

22