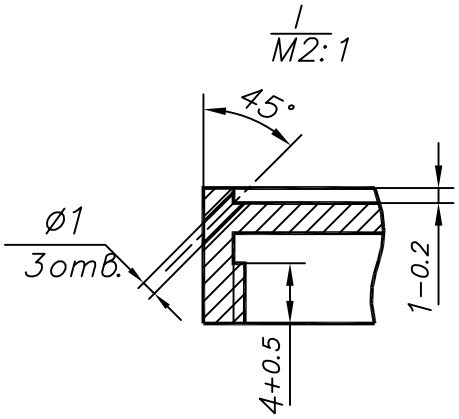

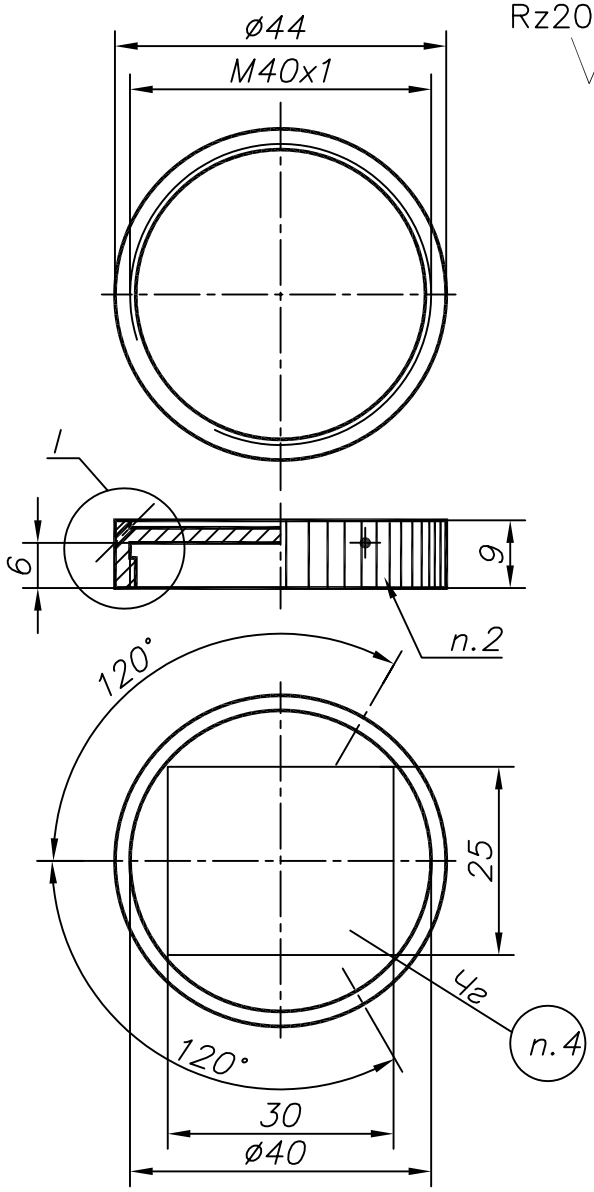

1. Неуказанные предельные отклонения размеров ±0.2мм, ±1°.
2. Рифление прямое 1 по ГОСТ21474−75.
3. Острые кромки притупить.
4. Гравировать. Шрифт 4−Пр3 ГОСТ 26.020−80.
   Гравировку нанести в следующей последовательности:
   ООО "ВИБРО"
   а). для ДВСТ−1−10: Тип ДВСТ−1−10
   б). для ДВСТ−1−20: Тип ДВСТ−1−20
   в). для ДВСТ−1−30: Тип ДВСТ−1−30
   г). для ДВСТ−1−50: Тип ДВСТ−1−50
   IP 66
5. Остальные технические требования по ОСТ4. ГО.070.014.

Изм.	Лист	N°Докум.	Подп.	Дата	ВТ.01.00.002			
Разраб.		Ломакин			Крышка	Лит.	Масса	Масштаб
Пров.		Титов				А		1:1
Т. контр.						Лист	Листов 1	
Н. контр.					Сталь 12Х18Н10Т ГОСТ 5632−72			
Утв.		Подплетнев						

Перв. примен. | Справ. N° | Подп. и дата | Инв.N° дубл. | Взам.инв.N° | Подп. и дата | Инв.N° подл.

Копировал | Формат А4