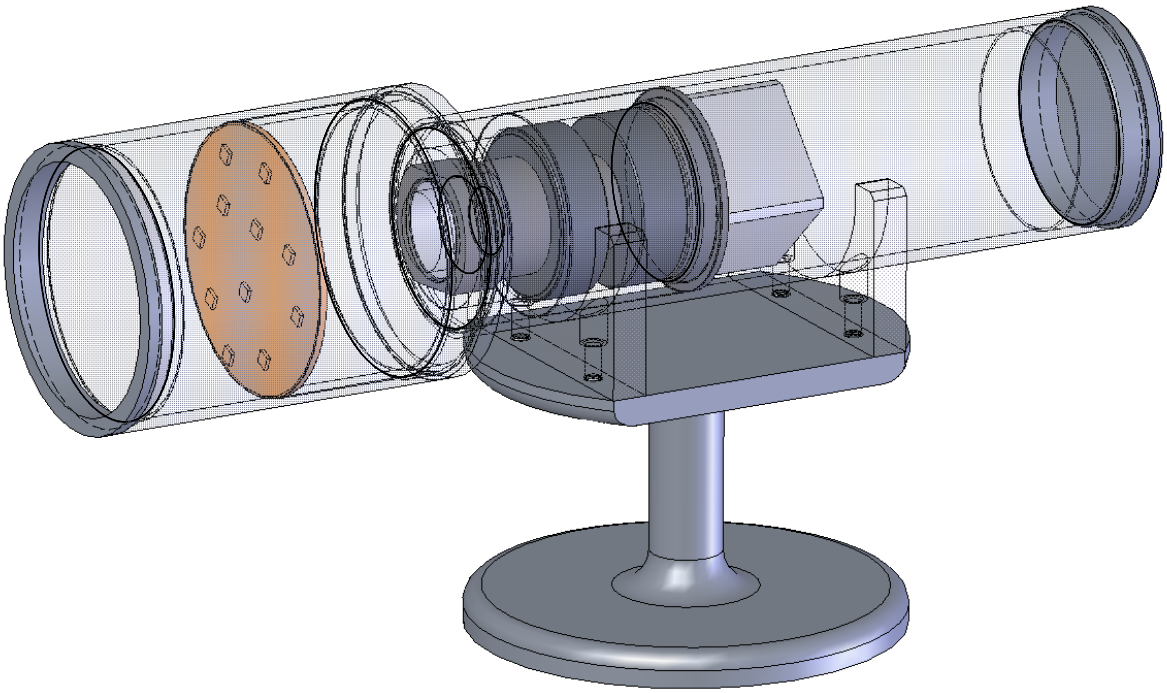
X
Y
Z